61.149.221.040 GL19R说明书

八国语言说明书/105G铜版纸/单黑双面印刷/风琴折5折再4折490*225mm/A1

FENIX LIGHTING FOR EXTREMES

GL19R

DUAL-OUTPUT RECHARGEABLE TACTICAL LIGHT

1200 LUMENS MAXIMUM OUTPUT

210 METERS MAXIMUM BEAM DISTANCE

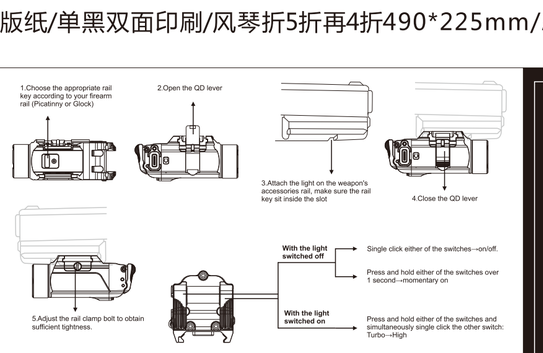

With the light switched off → Single click either of the switches→on/off.

Press and hold either of the switches over 1 second→momentary on

With the light switched on → Press and hold either of the switches and simultaneously single click the other switch: Turbo→High

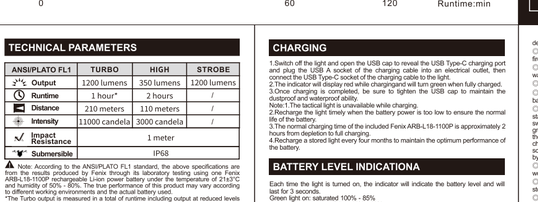

LIGHTING FOR EXTREMES

FACEBOOK WECHAT

"Follow" us for more information about Fenix.

FENIXLIGHT LIMITED

Tel: +86-755-29631163/83/93 Fax: +86-755-29631181

E-mail: Info@fenixlight.com Web: www.fenixlight.com

Address: 2F/3F. West of Building A, Xinghong Technology Park, 111 Shuiku Road, Fenghuanggang Community, Xixiang Street, Bao'an District, Shenzhen City, Guangdong Province, China

61.149.221.040-A1-20211229

(FRENCH)LAMPE TACTIQUE FENIX GL19R

- Puissance maxi de 1200 lumens et une portée maxi du faisceau de 210 mètres.
- LED Luminus SFT40 ayant une durée de vie de 50.000 heures.
- Inclus une batterie Li-ion ARB-L18-1100P
- Conçu pour les armes équipées de rails GLOCK et Picatinny.
- Levier QD pour un montage et un démontage rapides.
- Strobe instantané.
- Commutation ambidextre avec double interrupteur arrière tactique.
- Port de charge de type USB-C.
- Fabriqué en aluminium durable A6061-T6.
- Finition premium avec anodisation dure anti-abrasive de type HAII.
- Dimensions : 77,3 x 34,2 x 30,2 mm(3,04" x 1,35" x 1,19").
- Poids : 100 g/3,53 oz (batterie incluse).

AVERTISSEMENTS IMPORTANTS

LE FAIT DE NE PAS LIRE ET DE NE PAS SUIVRE CES INSTRUCTIONS D'UTILISATION ET CES AVERTISSEMENTS LORS DE LA MANIPULATION D'UNE ARME À FEU OU DU GL19R PEUT ÊTRE DANGEREUX ET ENTRAÎNER DES BLESSURES GRAVES, DES DOMMAGES MATÉRIELS OU LA MORT.

MONTAGE ET DÉMONTAGE DE LA LAMPE

ASSUREZ-VOUS QUE L'ARME À FEU N'EST PAS CHARGÉE ET QUE LA SÉCURITÉ EST SÉCURISÉE. ... EST IMPÉRATIF DE PRENDRE DES MESURES DE SÉCURITÉ À TOUT MOMENT LORS DU MANIEMENT DE L'ARME À FEU.

1. Assurez-vous que le rail de votre arme à feu est un rail Picatinny ou un rail Glock et choisissez la clé de rail approprie (la clé de rail Glock est montée par rail défaut), vous pouvez changer la clé de rail pour rendre la lampe tactique mieux adaptée à votre arme à feu.
2. Ouvrez le levier QD, fixez la lampe sur le rail d'accessoires de l'arme, assurez-vous que la clé de rail se trouve dans la ferite, fermez le levier QD.
3. Ajustez le boulon de serrage du rail et assurez-vous qu'il est bien fixé à l'arme à feu.

MODE D'EMPLOI

Attention à la chaleur : La lampe GL19R fournit un faisceau puissant. Lorsqu'elle est utilisée pendant un certain temps, elle devient inconfortablement chaude. Veuillez éviter de la toucher.

Switch
L'interrupteur double arrière est ambidextre.

On/off
Cliquez une fois sur l'un des interrupteurs pour allumer/éteindre la lampe
Lampe éteinte, appuyez et maintenez l'un des interrupteurs pendant 1 seconde pour allumer momentanément la lampe.

Sélection du mode de sortie
Lorsque la lampe est allumée/éteinte, appuyez et maintenez l'un des interrupteurs ainsi et cliquez simultanément sur l'autre interrupteur pour faire défiler Turbo→High. Relâchez pour verrouiller le mode sélectionné.

Strobe instantané
Lampe allumée, appuyez et maintenez l'un des interrupteurs pendant 0.5 seconde pour entrer en mode Strobe, relâchez-le et la lampe revient en mode général.

PARAMÈTRES TECHNIQUES

ANSI/PLATO FL1	TURBO	FORT	STROBE
Puissance	1200 lumens	350 lumens	1200 lumens
Autonomie	1 heure*	2 heures	/
Portée	210 mètres	110 mètres	/
Intensité	11000 candela	3000 candela	/
Résistance aux chutes	1 mètre		
Submersible	IP68		

Remarque : Selon la norme ANSI/PLATO FL1, les spécifications ci-dessus sont issues des résultats produits par Fenix grâce à ses tests en laboratoire en utilisant la batterie Li-ion Fenix ARB-L18-1100P, à la température de 21 ±3 °C avec un taux d'humidité de 50 %-60 %. Les performances de la lampe peuvent varier selon différents environnements de travail ainsi que la batterie utilisée.
* L'autonomie en mode turbo est le temps cumulé de fonctionnement, y compris à puissance réduite en raison de la température ou du système de protection incorporé.

Verrouiller/Déverrouiller
Verrouiller : lampe éteinte, appuyez simultanément sur les deux interrupteurs et maintenez-les enfoncés pendant 5 secondes pour verrouiller la lampe, la lampe clignotera deux fois en lumière blanche pour indiquer l'état verrouillé.
Déverrouiller : lampe verrouillée, appuyez simultanément sur les deux interrupteurs et maintenez-les enfoncés pendant 1 seconde, la lampe sera déverrouillée et s'éteindra sur la sortie précédemment utilisée.
Si vous utilisez un interrupteur électronique pour une pression sur l'un des commutateurs activera l'indicateur de niveau de la batterie, ce qui clignotera alternativement en rouge et en vert pour indiquer l'état verrouillé.

Circuit intelligent de mémoire
La lampe mémorise le dernier mode sélectionné. Lorsqu'elle est rallumée, le mode précédemment utilisé est rappelé. Le mode Turbo est activé par défaut si la batterie est rechargée.

CARACTÉRISTIQUES DES BATTERIES

Type	Dimension	Voltage	Emploi
Fenix ARB-L18-1100P	18350	3.6V	Recommandé

* les batteries Li-ion 18350, conçues pour un usage commercial, sont puissantes et doivent être manipulées avec soin. Utilisez uniquement des batteries de qualité ayant pour réduire les risques de combustion ou d'explosion, mais les risques de courts-circuits et/ou autres dommages potentiels relèvent de la responsabilité de l'utilisateur.

REMPLACEMENT DES BATTERIES

Dévissez la tête de la lampe pour insérer la pile avec le côté anode (+) vers la tête de la lampe, puis revissez la tête de la lampe.

RECHARGEMENT

1. Éteignez la lampe et ouvrez le capuchon USB pour révéler le port de charge USB Type-C puis branchez la prise USB A du câble de charge sur une prise électrique, et connectez la prise USB Type-C du câble de charge à la lampe.
2. L'indicateur s'affiche en rouge pendant la charge et devient vert lorsque la batterie est complète.
3. Une fois la charge terminée, veillez à serrer le capuchon USB pour maintenir la capacité d'étanchéité à la poussière et à l'eau.

Remarque 1. La lampe tactique n'est pas utilisable pendant la charge.
2. Rechargez la lampe au moment opportun lorsque la puissance de la batterie est trop faible afin de garantir une durée de vie normale de la batterie.
3. Le temps de charge normal de la batterie Fenix ARB-L18-1100P inclue est d'environ 2 heures, de l'épuisement à la charge complète.
4. Rechargez une lampe stockée tous les quatre mois pour maintenir les performances optimales de la batterie.

INDICATEUR DU NIVEAU DE LA BATTERIE

Chaque fois que la lampe est allumée, l'indicateur signale le niveau de la batterie durant 3 secondes.
Lumière verte allumée : saturée 100 % — 85 %
Lumière verte clignotante : suffisant 85 % — 50 %
Lumière rouge allumée : faible 50 % — 25 %
Lumière rouge clignotante : critique 25 % — 1 %
Remarque:cela ne fonctionne qu'avec la batterie Li-ion Fenix ARB-L18-1100P 18350.

PROTECTION INTELLIGENTE CONTRE LA SURCHAUFFE

La lampe va générer une chaleur importante lorsque le mode Turbo est utilisé durant de longues périodes. Lorsque la lampe atteint la température de 60°C environ, la lampe va diminuer automatiquement la puissance de quelques lumens pour réduire la température. Lorsque la température sera revenue sous les 60°C, l'utilisateur pourra à nouveau sélectionner le mode Turbo.

INDICATION DE BASSE TENSION

Lorsque le niveau de tension descend en dessous du niveau prédéfini, la lampe de poche est programmée pour nitrograder à un niveau de luminosité inférieur, et ce jusqu'à 50 lumens. Lorsque cela se produit à la puissance de 50 lumens, le voyant clignote pour vous rappeler de recharger ou de remplacer la batterie.
Remarque : cela ne fonctionne qu'avec la batterie Li-ion Fenix ARB-L18-1100P 18 350.

UTILISATION ET ENTRETIEN

IL EST IMPÉRATIF DE PRENDRE DES MESURES DE SÉCURITÉ À TOUT MOMENT LORS DU MANIEMENT DE L'ARME À FEU.

- L'utilisation d'une arme à feu, quelles que soient les circonstances, peut être dangereuse. Des BLESSURES GRAVES OU MÊME LA MORT peuvent résulter de l'absence d'une formation adéquate sur le maniement sécuritaire des armes à feu. Une formation adéquate doit être obtenue dans le cadre d'un programme complet de sécurité des armes à feu mené par des instructeurs compétents et qualifiés dans l'armée, les académies de police ou les programmes d'instruction affiliés à la National Rifle Association.
- Lisez le manuel de votre arme à feu avant de fixer votre lampe sur l'arme.
- Ne pointez jamais une arme à feu sur quelque chose que vous n'êtes pas prêt à détruire.
- Fenix recommande d'activer la GL19R uniquement avec la main qui n'appuie pas sur la détente, en tenant l'arme à deux mains et en plaçant le doigt qui active la détente à l'extérieur du pontet si possible. Le non-respect de cette consigne peut entraîner une décharge accidentelle et des blessures graves, des dommages matériels ou la mort.
- Entraînez-vous de manière approfondie (dans des conditions d'entraînement sûres) avec la GL19R et l'arme à feu avant d'utiliser celle-ci dans une situation tactique.
- Le démontage de la lâche soeilee peut endommager la lampe et annule donc la garantie.
- Fenix recommande d'utiliser uniquement une batterie de haute qualité.
- Si la lampe n'est pas utilisée pendant une période prolongée, verouillez-la ou retirez la batterie pour la ranger correctement.
- Si vous voulez éteindre l'indicateur de batterie lorsque vous utilisez la lampe tactique, cliquez constamment sur l'interrupteur près de l'indicateur de batterie 3 fois avec la lampe tactique éteinte. Au dernier clic, l'indicateur de batterie s'allume (verte/orange/vert) pour rappeler à l'utilisateur que l'indicateur de batterie a été désactivé. Pour l'instant, l'indicateur de batterie ne s'allume pas lorsque la lampe tactique est allumée, mais l'état de charge s'affiche normalement lorsque la lampe est connectée à une source d'alimentation. Vous pouvez réactiver la fonction d'indicateur de batterie en rechargeant la batterie ou en répétant l'opération ci-dessus lorsque la lampe est éteinte.
- Si vous tirez des munitions maintenant la lentille propre, nettoyez-la avec de la laine d'acier fine ou du Froglube clp.
- Verrouillez la lampe ou retirez la batterie pour éviter toute activation accidentelle pendant le stockage ou le transport.
- Une utilisation prolongée peut entraîner l'usure du joint torique. Pour maintenir une bonne étanchéité, remplacez le joint par un joint de rechange approuvé.
- Étant donné que l'entretien d'une arme nécessite l'utilisation de solvants organiques, la contamination des composants clés de la lampe par des solvants organiques peut entraîner des dysfonctionnements, et la lampe ne bénéficiera pas du service de garantie normale.
- Le nettoyage périodique des contacts de la batterie améliore les performances de la lampe, car des contacts sales peuvent faire vaciller la lampe, la faire briller par intermittence ou même ne pas fléclaiter pour les raisons suivantes :
A - Contact sale ou rouillé.
Solution : Recharges ou remplacez la batterie.
B - Le contact ou le point de contact de la pile ou de la lampe est sale.
Solution : Nettoyez les points de contact avec un coton-tige imbibé d'alcool à friction. Si les méthodes ci-dessus ne fonctionnent pas, veuillez contacter votre distributeur agréé.

CONTENU

Lampe tactique Fenix GL19R, batterie Li-ion ARB-L18-1100P, câble de chargement USB Type-C, clé pour rail Picatinny, joint torique de rechange, manuel d'utilisation, carte de garantie.

⚠ AVERTISSEMENT

- Cette lampe est un dispositif d'éclairage à haute intensité capable de causer des dommages aux yeux de l'utilisateur ou à d'autres personnes. Évitez de diriger la lumière dans les yeux de quiconque.
- Cette lampe accumulera une chaleur élevée lorsqu'elle est utilisée pendant de longues périodes, ce qui entraîne une température élevée de son corps. Faites attention à une utilisation sûre pour éviter les brûlures.
- Mécanisme qui un objet à très courte distance, afin d'éviter de brûler l'objet ou de causer un danger en raison de la température.
- La LED de cette lampe n'est pas remplaçable; donc toute la lampe doit être remplacée lorsque la LED atteint la fin de sa vie.
- Si l'une des informations fournies dans ce manuel est modifiée, la nouvelle version du manuel prévaudra; si votre manuel d'utilisation inclus est ancien, vous accepteez que nous ne vous envoyions pas un nouveau manuel.

(ENGLISH)FENIX GL19R FLASHLIGHT

- 1200 lumens maximum output, 210 meters maximum beam distance.
- A Luminus SFT40 LED with a lifespan of 50,000 hours.
- Included a ARB-L18-1100P rechargeable Li-ion battery.
- Design for guns with both GLOCK universal rail and Picatinny rail.
- QD lever for quick install and quick detach.
- Instant strobe.
- Ambidextrous switching with dual tactical tail switch.
- USB Type-C charging port.
- Made of durable A6061-T6 aluminum.
- Premium type HAIII hard-anodized anti-abrasive finish.
- Size: 3.04" x 1.35" x 1.19" / 77.3 x 34.2 x 30.2 mm.
- Weight: 3.53 oz / 100 g (including battery).

IMPORTANT WARNINGS

FAILURE TO READ AND FOLLOW THESE OPERATING INSTRUCTIONS AND WARNINGS WHEN HANDLING A FIREARM OR THE GL19R CAN BE DANGEROUS AND CAN RESULT IN SERIOUS INJURY, DAMAGE TO PROPERTY, OR DEATH.

FLASHLIGHT MOUNTING/REMOVAL

MAKE SURE THAT THE FIREARM IS UNLOADED AND THE BREECH IS OPEN. IT IS IMPERATIVE THAT SAFETY MEASURES BE EMPLOYED AT ALL TIMES WHILE HANDLING THE FIREARM.

1. Make sure your firearm rail is Picatinny rail or Glock rail and choose the appropriate rail key (Glock rail key is mounted by default), you can change the rail key to make the tactical light more suitable for your firearms.
2. Open the QD lever, attach the light on the weapon's accessories rail, Make sure the rail key sit inside the slot, close the QD lever.
3. Adjust the rail clamp bolt and make sure it is securely attached to the firearm.

OPERATING INSTRUCTION

Hot Caution: The GL19R provides a powerful beam. When operated for a while, it will get uncomfortably hot. This is normal and is not a defect.

Switch
The dual tail switch are ambidextrous rear switches.

On/off
Single click either of the switches to turn on/off the light.
With the light switched off, press and hold either of the switches over 1 second to momentarily turn on the light.

Output Selection
With the light switched on/off, press and hold either of the switches and simultaneously single click the other switch to cycle through Turbo→High. Release to lock the selected mode.

Instant Strobe
With the light switched on, press and hold either of the switches over 0.5 seconds to enter Strobe, release the light will return to general mode.

Lock/Unlock
Lock: with the light switched off, simultaneously press and hold both switches for 5 seconds to lock the light, the light will blink twice on white light to indicate locked status.
Unlock: with the light locked, simultaneously press and hold both switches for 1 second, the light will be unlocked and activated on the previously used mode.
*In locked status, single clicking or pressing either of the switches will activate the battery level indicator/alternately blinks red and green to indicate locked status.

Intelligent Memory Circuit
The light memorizes the last selected mode. When turned on again the previously used mode will be recalled. And Turbo mode is activated by default if the battery is reloaded.

BATTERY SPECIFICATIONS

Type	Dimensions	Nominal Voltage	Usability
Fenix ARB-L18-1100P	18350	3.6V	Recommended

*18350 Li-ion batteries are powerful cells designed for commercial applications and must be treated with caution and handled with care. Only use quality batteries will reduce the potential for combustion or explosion; but cell damage or short circuiting are potential risks the user assumes.

BATTERY REPLACEMENT

Unscrew the light head to insert the battery with the anode side (+) towards the light head, then screw the light head back on.

TECHNICAL PARAMETERS

ANSI/PLATO FL1	TURBO	HIGH	STROBE
Output	1200 lumens	350 lumens	1200 lumens
Runtime	1 hour*	2 hours	/
Distance	210 meters	110 meters	/
Intensity	11000 candela	3000 candela	/
Impact Resistance	1 meter		
Submersible	IP68		

Note: According to the ANSI/PLATO FL1 standard, the above specifications are from the results produced by Fenix through its laboratory testing using one Fenix ARB-L18-1100P rechargeable Li-ion power battery under the temperature of 21±3°C and humidity of 50% - 60%. The true performance of this product may vary according to different working environments and the actual battery used.
*The Turbo output is measured in a total of runtime including output at reduced levels due to temperature or protection mechanism in the design.

CHARGING

1.Switch off the light and open the USB cap to reveal the USB Type-C charging port and plug the USB A socket of the charging cable into an electrical outlet, then connect the USB Type-C socket of the charging cable to the light.
2.The indicator will display red while charging and will turn green when fully charged.
3.Once charging is completed, be sure to tighten the USB cap to maintain the dust/proof and waterproof ability.
Note:1.The tactical light is unavailable while charging.
2.Recharge the light timely when the battery power is too low to ensure the normal life of the battery.
3.The normal charging time of the included Fenix ARB-L18-1100P is approximately 2 hours from depletion to full charging.
4.Recharge a stored light every four months to maintain the optimum performance of the battery.

BATTERY LEVEL INDICATIONA

Each time the light is turned on, the indicator will indicate the battery level and will last for 3 seconds.
Green light on: saturated 100% - 85%
Green light flashes: sufficient 85% - 50%
Red light on: poor 50% - 25%
Red light flashes: critical 25% - 1%
Note: This only works with Fenix ARB-L18-1100P rechargeable 18350 Li-ion battery.

INTELLIGENT OVERHEAT PROTECTION

The light will accumulate a lot of heat when used on Turbo mode for extended periods. When the light reaches a temperature of 60°C or above, the light will automatically step down a few lumens to reduce the temperature. When the temperature drops below 60°C, it will then allow the user for the reselection of Turbo mode.

LOW-VOLTAGE WARNING

When the voltage level drops below the preset level, the flashlight is programmed to downshift to a lower brightness level until to 50 lumens. When this happens in 50 lumens, the battery level indicator blinks red to remind you to recharge or replace the battery.
Note: This only works with Fenix ARB-L18-1100P rechargeable 18350 Li-ion battery.

USAGE AND MAINTENANCE

IT IS IMPERATIVE THAT SAFETY MEASURES BE EMPLOYED AT ALL TIMES WHILE HANDLING THE FIREARM.

- The use of a firearm under any circumstance may be dangerous. SERIOUS INJURY OR EVEN DEATH may result without proper training in the safe handling of firearms. Proper training should be obtained from an accredited firearms safety program conducted by competent, qualified instructors in the military, police academies or any certificated instruction programs.
- Read your firearm's manual before attaching your GL19R.
- Never point a firearm at something you are not willing to destroy.
- Fenix recommends that the GL19R only be activated with the non-trigger hand while employing a two-hand grip on the firearm and with the trigger finger outside the trigger guard when possible. Failure to do so could result in an accidental discharge and serious injury, damage to property, or death.
- Thoroughly practice (employing safe training conditions) with the GL19R and firearm before using the weapon in a tactical situation.
- Disassembling the lamp part can damage to the light and will void the warranty.
- Fenix recommends using only a high-quality battery.
- If the light will not be used for an extended period, lock the light or remove the battery for proper storage.
- If you want to turn off the battery indicator when using the tactical light, constantly click the switch close to the battery indicator 3 times with the tactical light switched off. By the last time clicking, the battery indicator lights up (green-red-green) to remind the user that the battery indicator has been turned off. At this time, the battery indicator will not light up when the tactical light is turned on, but the charging status will be displayed normally when the light is connected to a power source. You can reactivate the battery indicator function by reloading the battery or by repeating the above operation when the light is turned off.
- If you shoot ammunition get the lens coated, try rubbing the lens with the fine steel wool or Froglube clp.
- Lock the light or remove the battery to prevent accidental activation during storage or transportation.
- Long-term use can result in O-ring wear. To maintain a proper water seal, replace the ring with an approved spare.
- Since gun maintenance requires the use of organic solvents, organic solvents contaminating key components of the light may cause malfunctions, and the light will not receive normal warranty service.
- Periodic cleaning of the battery contacts improves the light's performance as dirty contacts may cause the light to flicker, shine intermittently or even fail to illuminate for the following reasons:
A: Poor battery level.
Solution: Recharge or replace the battery.
B: The contact or contact point of the battery or flashlight is dirty.
Solution: Clean the contact points with a cotton swab soaked in rubbing alcohol.
If the above methods don't work, please contact your authorized distributor.

INCLUDED

Fenix GL19R Tactical Light, ARB-L18-1100P Li-ion battery, USB Type-C charging cable, Picatinny rail key, Spare O-ring, User manual, Warranty card

⚠ WARNING

- The flashlight is a high-intensity lighting device capable of causing eye damage to the user or others. Avoid shining the light directly into anyone's eyes.
- This flashlight will accumulate a lot of heat when used for extended periods, resulting in a high temperature of the flashlight shell. Pay attention to safe use to avoid scalding.
- Do not shine an object at close range, to avoid burning the object or causing danger due to high temperature.
- The LED of this flashlight is not replaceable; so the entire light should be replaced when the LED reaches the end of its life.
- If any of the information provided in this manual is changed, the new version of the manual shall prevail; if your enclosed user manual is an old one, it acquiesces that we won't send one to you.

(SPANISH)LINTERNA FENIX GL19R

- Potencia máxima de 1200 lúmenes, distancia máxima de 210 metros.
- Un LED Luminus SFT40 con una vida útil de 50.000 horas.
- Incluye una batería de iones de litio recargable ARB-L18-1100P.
- Diseño para pistolas con rieles GLOCK y Picatinny.
- Palanca QD para una instalación y extracción rápidas.
- Estroboscopio instantáneo.
- Conmutación ambidiestra con doble interruptor de cola táctico.
- Puerto de carga USB-C.
- Hecho de aluminio duradero A6061-T6.
- Acabado antiabrasivo anodizado duro tipo HAIII de primera calidad.
- Tamaño: 3,04 " x 1,35 " x 1,19 " / 77,3 x 34,2 x 30,2 mm.
- Peso: 3,53 oz / 100 g (incluida la batería).

ADVERTENCIAS IMPORTANTES

NO LEER Y SEGUIR ESTAS INSTRUCCIONES DE FUNCIONAMIENTO Y ADVERTENCIAS AL MANIPULAR UN ARMA DE FUEGO O EL GL19R PUEDE SER PELIGROSO Y PUEDE RESULTAR EN LESIONES GRAVES, DAÑOS A LA PROPIEDAD O LA MUERTE.

MONTAJE/DESMONTAJE DE LINTERNA

ASEGÚRESE DE QUE EL ARMA DE FUEGO ESTÉ DESCARGADA Y QUE LA RECÁMARA ESTÉ ABIERTA. ES IMPERATIVO QUE LAS MEDIDAS DE SEGURIDAD SE EMPLEEN EN TODO MOMENTO MIENTRAS SE MANEJA EL ARMA.

1. Asegúrese de que su riel de su pistola sea un riel Picatinny o un riel de Glock y elija la llave de riel adecuada (la llave de riel Glock está montada de forma predeterminada), puede cambiar la llave de riel para que la luz táctica sea más adecuada para su arma de fuego.
2. Abra la palanca QD, coloque la luz en el riel de accesorios del arma, asegúrese de que la llave del riel se asiente dentro de la ranura, cierre la palanca QD.
3. Ajuste el perno de la abrazadera del riel y asegúrese de que está bien sujeto al arma de fuego.

INSTRUCCIONES DE OPERACIÓN

Precaución: el GL19R proporciona un haz potente. Cuando se opera por un tiempo, se vuelve incómodamente caliente. Esto es normal y no es un defecto.

Interruptor
El interruptor doble de cola son interruptores traseros ambidiestros.

Encendido / Apagado
Haga clic en cualquiera de los interruptores para encender / apagar la luz.
Con la luz apagada, presione y mantenga presionado cualquiera de los interruptores durante 1 segundo para encender momentáneamente la luz.

Selección de Potencia
Con la luz encendida / apagada, presione y mantenga presionado cualquiera de los interruptores y simultáneamente haga clic en el otro interruptor para alternar entre Turbo → Alto. Suelte para bloquear el modo seleccionado.

Estroboscopio instantáneo
Con la luz encendida, presione y mantenga presionado cualquiera de los interruptores durante 0.5 segundos para ingresar a la luz estroboscópica, suelte la luz y regresará al modo general.

Bloqueo / Desbloqueo
Bloqueo: con la luz apagada, presione y mantenga presionados simultáneamente ambos interruptores durante 5 segundos para bloquear la luz, la luz parpadeará dos veces en luz blanca para indicar el estado bloqueado.
Desbloqueo: con la luz bloqueada, mantenga presionados simultáneamente ambos interruptores durante 1 segundo, la luz se desbloqueará y se activará en el modo utilizado anteriormente.
* En estado bloqueado, un solo clic o presionar cualquiera de los interruptores activará el indicador de nivel de batería parpadeando alternativamente en rojo y verde para indicar el estado bloqueado.

Circuito inteligente de memoria
La lámpara memoriza la última potencia seleccionada. Cuando se enciende de nuevo, se recuperará la potencia utilizada anteriormente. Y la potencia Turbo se activa por defecto si se recarga la batería.

ESPECIFICACIONES DE BATERÍAS

Tipo	Dimensión	Voltaje Nominal	Usabilidad
Fenix ARB-L18-1100P	18350	3.6V	Recomendada

Las baterías de iones de litio 18350 son celdas potentes diseñadas para aplicaciones comerciales y deben tratarse con precaución y manipularse con cuidado. Utilice únicamente baterías de calidad que reduzcan el potencial de combustión o explosión; pero el daño celular o los cortocircuitos son riesgos potenciales que asume el usuario.

REEMPLAZO DE BATERÍA

Desatornille el cabezal de la luz para insertar la batería con el lado del ánodo (+) hacia el cabezal de la luz, luego atornille el cabezal de la luz nuevamente.

CARGA

1. Apague la luz y abra la tapa del USB para revelar el puerto de carga USB Tipo-C y enchufe el enchufe USB A del cable de carga en una toma de corriente, luego conecte el enchufe USB Tipo-C del cable de carga a la lámpara.
2. El indicador se mostrará en rojo durante la carga y se volverá verde cuando esté completamente cargado.
3. Una vez que se haya completado la carga, asegúrese de apretar la tapa del USB para mantener la capacidad a prueba de agua y polvo.

Nota: 1. La luz táctica no está disponible durante la carga
2. Recargue la luz a tiempo cuando la carga de la batería sea demasiado baja para garantizar la vida útil normal de la batería.
3. El tiempo de carga normal del Fenix ARB-L18-1100P incluido es de aproximadamente 2 horas desde que se agota hasta que se carga por completo.
4. Recargue una luz almacenada cada cuatro meses para mantener el rendimiento óptimo de la batería.

INDICADOR DE NIVEL DE BATERÍA

Cada vez que se enciende la linterna, el indicador indicará el nivel de la batería y durará una duración de 3 segundos.
Luz verde encendida: saturado 100% - 85%
La luz verde parpadea: suficiente 85% - 50%
Luz roja encendida: pobre 50% - 25%
La luz roja parpadea: crítico 25% - 1%
Nota: Esto solo funciona con la batería recargable de iones de litio Fenix ARB-L18-1100P 18350.

PROTECCIÓN INTELIGENTE DE SOBRECALENTAMIENTO

La linterna acumulará mucho calor cuando se use en potencia Turbo durante períodos prolongados. Cuando la linterna alcanza una temperatura de 60°C o más, la luz bajará automáticamente algunos lúmenes para reducir la temperatura. Cuando la temperatura descienda por debajo de 60°C, permitirá al usuario volver a seleccionar la potencia Turbo.

ADVERTENCIA DE BAJO VOLTAJE

Cuando el nivel de voltaje cae por debajo del nivel preestablecido, la linterna está programada para cambiar a un nivel de brillo más bajo hasta 50 lúmenes. Cuando esto sucede en 50 lúmenes, el indicador de nivel de batería parpadea en rojo para recordarle que debe recargar o reemplazar la batería.
Nota: Esto solo funciona con la batería recargable de iones de litio Fenix ARB-L18-1100P 18350.

USO Y MANTENIMIENTO

ES IMPERATIVO QUE LAS MEDIDAS DE SEGURIDAD SE EMPLEEN EN TODO MOMENTO MIENTRAS SE MANEJA EL ARMA.

- El uso de una arma de fuego bajo cualquier circunstancia puede ser peligroso. Se pueden producir LESIONES GRAVES O INCLUSO LA MUERTE sin la formación adecuada en el manejo seguro de armas de fuego. La capacitación adecuada debe obtenerse de un programa de seguridad de armas de fuego acreditado realizado por instructores competentes y calificados en el ejército, academias de policía o programas de instrucción afiliados a la Asociación Nacional del Rifle.
- Lea el manual de su arma de fuego antes de colocar la luz mount en la pistola.
- Nunca apunte con un arma de fuego a algo que no esté dispuesto a destruir.
- Fenix recomienda que el GL19R solo se active con la mano que no dispara mientras se emplea un agarre con dos manos en el arma de fuego y con el dedo del gatillo fuera del guardamonte cuando sea posible. Si no lo hace, podría provocar una descarga accidental y lesiones graves, daños a la propiedad o la muerte.
- Practique a fondo (empleando condiciones de entrenamiento seguras) con el GL19R y el arma de fuego antes de usar el GL19R en una situación táctica.
- Desarmar el cabezal sellado puede dañar la luz y anulará la garantía.
- Fenix recomienda usar solo una batería de alta calidad.
- Si la linterna no se utilizará durante un período prolongado, bloquee la linterna o retire la batería para guardarla correctamente.
- Si desea apagar el indicador de batería cuando usa la linterna táctica, haga clic constantemente en el interruptor cerca del indicador de batería 3 veces con la linterna táctica apagada. Cuando hace clic por última vez, el indicador de batería se enciende (verde-rojo-verde) para recordar al usuario que el indicador de batería se ha apagado. En este momento, el indicador de batería no se iluminará cuando se enciende la luz táctica, pero el estado de carga se mostrará normalmente cuando la linterna está conectada a una fuente de alimentación. Puede reactivar la función del indicador de batería recargando la batería o repitiendo la operación anterior cuando la luz está apagada.
- Si dispara munición, cubra la lente, intente frotar la lente con lana de acero fina o Froglube clp.
- Bloquee la luz o retire la batería para evitar una activación accidental durante el almacenamiento o transporte.
- El uso prolongado puede provocar el desgaste de la junta tórica. Para mantener un sello de agua adecuado, reemplace el anillo con un repuesto aprobado.
- Dado que el mantenimiento de la pistola requiere el uso de disolventes orgánicos, los disolventes orgánicos que contaminan los componentes clave de la luz pueden causar fallas y la luz no recibirá el servicio normal de garantía.
- La limpieza periódica de los contactos de la batería mejora el rendimiento de la luz, ya que los contactos sucios pueden hacer que la luz parpadee, brille de forma intermitente o incluso no se ilumine por las siguientes razones:
A: Nivel de batería bajo.
Solución: recargue o reemplace la batería.
B: El contacto o el punto de contacto de la batería o la linterna está sucio.
Solución: Limpiar los puntos de contacto con un hisopo de algodón empapado en alcohol isopropílico.
Si los métodos anteriores no funcionan, comuníquese con su distribuidor autorizado.

INCLUYE

Luz táctica Fenix GL19R, batería de iones de litio ARB-L18-1100P, cable de carga USB tipo C, llave de riel Picatinny, junta tórica de repuesto, manual del usuario, tarjeta de garantía

⚠ ADVERTENCIA

- La linterna es un dispositivo de iluminación de alta intensidad capaz de dañar los ojos del usuario o de otras personas. Evite dirigir la luz directamente a los ojos de cualquier persona.
- Esta linterna acumulará mucho calor cuando se use durante períodos prolongados, lo que dará como resultado una temperatura alta en la carcasa de la linterna. Preste atención al uso seguro para evitar quemaduras.
- No ilumine un objeto a corta distancia, para evitar quemar el objeto o causar peligro debido a la alta temperatura.
- El LED de esta linterna no es reemplazable; por lo que toda la luz debe reemplazarse cuando el LED llegue al final de su vida útil.
- Si se cambia cualquier información proporcionada en este manual, prevalecerá la nueva versión del manual. Si su manual de usuario incluido es antiguo, acepta que no le enviaremos un nuevo manual.

(GERMAN)FENIX GL19R TASCHENLAMPE

- 1200 Lumen maximale Leistung, 210 Meter maximaler Abstrahlabstand.
- Eine Luminus SFT40 LED mit einer Lebensdauer von 50.000 Stunden.
- Inklusive ARB-L18-1100P Lithium-Ionen-Akku.
- D-Zeichen für Geschütze mit GLOCK- und Picatinny-Schienen.
- QD-Hebel für schnelle Installation und Demontage.
- Sofortiger Stroboskop.
- Beidhändiges Schalten mit doppeltem taktischem Heckschalter.
- USB-Typ-C-Ladeanschluss.
- Hergestellt aus langlebigem A6061-T6 Aluminium.
- Hochwertige Hart aus Hart eloxiert mit Abrasiv-Oberfläche.
- Größe: 3.04" x 1.35" x 1.19" / 77,3 x 34,2 x 30,2 mm.
- Gewicht: 100 g (inkl. Batterie).

WICHTIGE WARNUNGS

DAS VERSÄUMNIS, DIESE BEDIENUNGSANLEITUNGEN UND WARNUNGEN BEIM UMGANG MIT EINER SCHUSSWAFFE ODER DEM GL19R ZU LESEN UND ZU BEFOLGEN, KANN GEFÄHRLICH SEIN UND ZU SCHWEREN VERLETZUNGEN, SACHSCHÄDEN ODER ZUM TOD FÜHREN.

FLASHLIGHT MONTAGE/DEMONTAGE

STELLEN SIE SICHER, DASS DIE SCHUSSWAFFE ENTLADEN UND DER VERSCHLUSS GEÖFFNET IST ES IST UNBEDINGT ERFORDERLICH, DAS BEI DER HANDHABUNG DER FEUERWAFFE JEDERZEIT SICHERHEITSMAßNAHMEN EINGESETZT WERDEN.

1. Stellen Sie sicher, dass Ihre Schusswaffe eine Picatinny oder Glock-Schiene hat und wählen Sie den entsprechenden Schienenschlüssel (Glock-Schienenschlüssel ist standardmäßig montiert), Sie können den Schienenschlüssel ändern,um das taktische Licht für Ihre Schusswaffe besser geeignet zu machen.
2. Öffnen Sie den QD-Hebel, befestigen Sie das Licht an der Zubehörschiene der Waffe, stellen Sie sicher, dass sich der Schienenschlüssel im Steckplatz befindet, schließen Sie den QD-Hebel.
3. Stellen Sieden Schienenklemmbolzen ein und stellen Sie sicher, dass er sicher an der Schusswaffe befestigt ist.

BETRIEBSANLEITUNG

Vorsicht: Der GL19R bietet einen kraftvollen Strahl. Wenn es für eine Weile betrieben wird, wird es unangenehm heiß. Dies ist normal und kein Defekt.

Schalter
Die Dual-Tail-Schalter sind beidhändige hintere Schalter.

Ein/Aus
Klicken Sie einmal auf einen der Schalter, um das Licht ein- und auszuschalten.
Halten Sie bei ausgeschaltetem Licht einen der Schalter über 1 Sekunde gedrückt, um das Licht vorübergehend einzuschalten.

Ausgabeauswahl
Wenn das Licht ein- / ausgeschaltet ist, halten Sie einen Schalter gedrückt und klicken Sie gleichzeitig auf den anderen Schalter, um durch Turbo → High zu wechseln. Lassen Sie die Option los, um den ausg