61.133.291.118-CL26R Pro说明书
105G铜版纸/单黑双面印刷/风琴折5折再4折/490*225mm/*A2

FENIX
LIGHTING FOR EXTREMES

CL26R Pro

MULTIFUNCTIONAL PORTABLE CAMPING LANTERN

650 LUMENS MAXIMUM OUTPUT

408 HOURS MAXIMUM RUNTIME

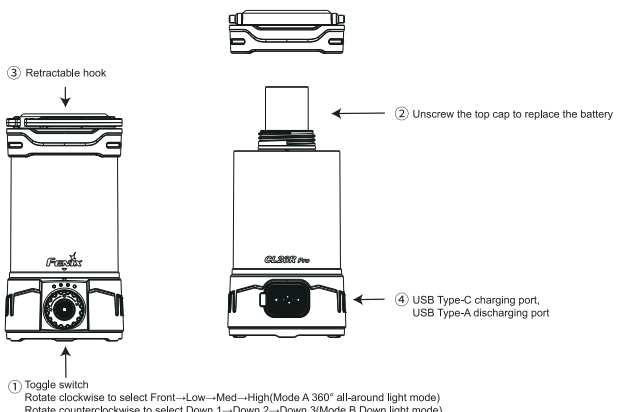

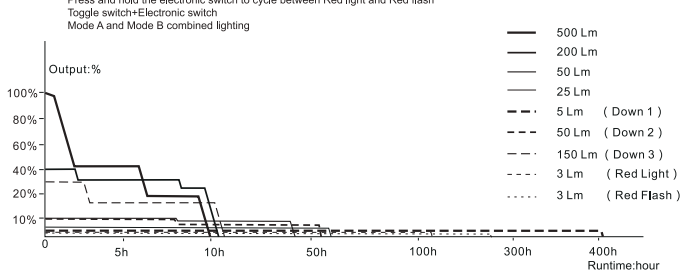

LIGHTING FOR EXTREMES

FACEBOOK WECHAT

"Follow" us for more information about Fenix.

FENIXLIGHT LIMITED

Tel: +86-755-29631163/83/93 Fax: +86-755-29631181

E-mail: info@fenixlight.com Web: www.fenixlight.com

Address: 2F/3F, West of Building A, Xinghong Technology Park, 111 Shuiku Road, Fenghuanggang Community, Xixiang Street, Bao'an District, Shenzhen City, Guangdong Province, China

61.133.291.118-A2-20230727

⚠WARNING

◎DO place this lantern out of the reach of children!
◎Do NOT shine the lantern directly into the eyes of anyone!
◎Do NOT place light head near flammable objects as high temperatures can cause objects to overheat and become flammable/ignite!
◎Do NOT use the lantern in inappropriate ways such as holding the unit in your mouth. If the battery were to fail while doing so death or serious injury could result.
◎This lantern will accumulate a lot of heat while operating, resulting in a high temperature of the lantern outer case. Pay close attention to the thermal condition of the lantern to avoid burns.
◎Remove the battery from the lantern to prevent accidental activation when the lantern is placed in a closed-in and flammable environment such as pockets and backpacks!
◎The LED of this lantern is not replaceable; so the whole lantern will need to be replaced when the LED reaches the end of its lifespan.

(ENGLISH)FENIX CL26R Pro CAMPING LANTERN

◎650 lumens maximum combined output, 15 meters maximum beam diameter.
◎Uses seven groups of high-quality LEDs; with a lifespan of 50,000 hours.
◎Powered by a single Fenix ARB-L21-5000 V2.0 battery. The Fenix ARB-L18 series battery can also be used when combined with the ALF-18 battery holder.
◎Rotary toggle switch and an electronic switch for fast and convenient operation.
◎Magnetic top for easy light mounting and hands-free use.
◎Multiple lighting combinations for various lighting needs inside the tent or outside the campsite.
◎Sturdy retractable hook is perfect for hanging the lantern in your tent or any other area that needs overhead light.
◎White and red light sources.
◎Universal USB Type-C charging port for fast and convenient charging.
◎USB Type-A discharging port, the lantern can be used as a power bank.
◎Size: 2.60" × 2.34" × 4.49"/66 × 59.5 × 114 mm.
◎Weight: 7.02 oz/199 g(excluding battery).

OPERATING INSTRUCTIONS

On/off

With the lantern switched off, rotate the toggle switch to any output to turn on the lantern or press and hold the switch to turn on the lantern.
With the lantern switched on, rotate the toggle switch to "⏻" to turn off the lantern or press and hold the switch to turn off the lantern.

Mode switching

Mode A is 360° all-around light mode, Mode B is Down light mode.
With the lantern switched off, rotate the toggle switch clockwise to turn on the lantern and enter Mode A.
With the lantern switched off, rotate the toggle switch counterclockwise to turn on the lantern and enter Mode B.
With the lantern switched off, press and hold the switch for 0.5 seconds to enter the Red light mode, press and hold the switch for 0.5 seconds again to exit the Red light mode and turn off the lantern.
Mode A and Mode B combined lighting:
In Mode A, press and hold the switch for 0.5 seconds to simultaneously enter Mode B. Press and hold the switch for 0.5 seconds again to exit Mode B.
In Mode B, press and hold the switch for 0.5 seconds to simultaneously enter Mode A. Press and hold the switch for 0.5 seconds again to exit Mode A.

TECHNICAL PARAMETERS

	HIGH	MED	LOW	FRONT	DOWN 1	DOWN 2	DOWN 3	RED LIGHT	RED FLASH
OUTPUT	500 lumens	200 lumens	50 lumens	25 lumens	5 lumens	50 lumens	150 lumens	3 lumens	3 lumens
RUNTIME	10 hours	13 hours	40 hours	67 hours	408 hours	58 hours	15 hours	125 hours	240 hours
BEAM DIAMETER	15 meters								
IMPACT RESISTANCE	1 meter								
WATERPROOF	IP66								

Note: The above specifications are the test results produced by Fenix through its laboratory testing using the Fenix ARB-L21-5000 V2.0 battery under the temperature of 21±3°C and humidity of 50% - 80%. The true performance of this product may vary according to different working environments and the actual battery used.
*The High output is measured in total of runtime including output at reduced levels due to the built-in temperature protection mechanism.

Output Selection

Mode A: Rotate the toggle switch clockwise to select Front→Low→Med→High.
Mode B: Rotate the toggle switch counterclockwise to select Down 1→Down 2→Down 3.

Mode A and Mode B combined lighting:
In Mode A, simultaneously enter Mode B and single click the switch to cycle through Down 1→Down 2→Down 3(Mode A output remains the same).
In Mode B, simultaneously enter Mode A and single click the switch to cycle through Front→ Low→Med→High(Mode B output remains the same).
In Red light mode, single click the switch to select between Red light and Red flash.

BATTERY SPECIFICATIONS

Type	Dimensions	Nominal Voltage	Usability	
Fenix ARB-L21-5000 series	21700	3.6 V	Recommended	√ √
Fenix ARB-L18 series	18650	3.6 V	Usable*	√
Rechargeable battery (Li-ion)	21700	3.6 V	Caution**	!
Rechargeable battery (Li-ion)	18650	3.6 V	Banned	×

Warning:

*The Fenix ARB-L18 series battery must be combined with a Fenix ALF-18 battery holder while using.
**21700 Li-ion batteries are powerful cells designed for commercial applications and must be treated with caution and handled with care. Only using quality batteries with circuit protection will reduce the potential for combustion or explosion; cell damage or short circuiting are considered user induced damage and are not covered by any Fenix warranty or liability.

BATTERY REPLACEMENT

Unscrew the top cap and insert the battery with the anode side (+) towards the down light end, then screw the light cap back on.

CHARGING

1. Open the top anti-dust cover to reveal the USB Type-C charging port and plug the USB-A end of the charging cable into an electrical outlet, then connect the USB Type-C end of the charging cable to the lantern.
2.When charging, the charging indicators will flash from left to right to display charging status.
3.All four indicators will be constant-on after charging is complete.

Note:

1. Only Front, Low(25 lumens maximum), Down 1, Down 2(25 lumens maximum),Red light, Red flash outputs can be operated while charging.
2. Be sure to close the anti-dust cover once charging is completed.
3. The normal charging time is about 3.5 hours from fully depleted to fully charged with the light off.
4. Mode A and Mode B cannot be operated simultaneously while charging.

POWER BANK FUNCTION

1.Open the anti-dust cover to reveal the discharging port, insert the USB Type-A end of the charging cable into the USB discharging port of lantern, then connect the USB Type-C end of the charging cable to the USB Type-C port of the digital device to be charged.
2.Turning the lantern on will automatically start charging your digital device. The LED indicators will recede from right to left to indicate the discharging status.
3.With the lantern switched off, either single click the switch, rotate the toggle switch, or press and hold the switch to activate the lantern for device charging.
4. If the battery voltage is lower than 3.0 V, the lantern will stop discharging automatically.

Note:

1.High output is not available while discharging. If the user selects the High output setting, the lantern will automatically shift to Med output.
2.Mode A and Mode B cannot be operated simultaneously while discharging.

BATTERY LEVEL INDICATION

Each time the light is turned on, the indicator(s) will indicate the battery level and will last for 5 seconds. With the light switched off, single click the switch to check the battery status. The battery level indicator(s) will display the battery status for 5 seconds.

Four lights on: 100% - 80%
Three lights on: 80% - 60%
Two lights on: 60% - 40%
One light on: 40% - 20%
One light flashes: 20%-1%

Note: This feature only works with the Fenix ARB-L21-5000 V2.0 battery.

INTELLIGENT OVERHEAT PROTECTION

The lantern will accumulate a lot of heat when used at high output levels for extended periods. When the lantern reaches a temperature of 48°C/118°F or above, the lantern will automatically step down a few lumens every 0.5 seconds to reduce the temperature. When the temperature drops below 46°C/115°F, the lantern automatically recalls the previously used output level.

LOW-VOLTAGE WARNING

When the voltage level drops below the preset level, one indicator flashes to remind you to recharge the battery. To ensure normal use, the lantern will not turn off automatically and will work till the battery runs out.

USAGE AND MAINTENANCE

◎Disassembling the sealed head can cause damage to the lantern and will void the warranty.
◎Keep the lantern fully charged to ensure that all functions are available at any time in the future.
◎Fenix recommends using an excellent quality battery.
◎If the lantern will not be used for an extended period, remove the battery, or the lantern could be damaged by electrolyte leakage or battery explosion.
◎Recharge a stored lantern every three months to maintain optimum performance of the battery.
◎Periodic cleaning of the battery contacts improves the lantern's performance as dirty contacts may cause the lantern to flicker, shine intermittently or even fail to illuminate for the following reasons:
A: Poor battery level.
Solution: Replace or recharge the battery (Ensure the battery is inserted according to the manufacturer's specifications).
B: The threads, PCB board contact or other contacts are dirty.
Solution: Clean the contact points with a cotton swab soaked in rubbing alcohol.

If the above methods don't work, please contact your authorized distributor.

INCLUDED

Fenix CL26R Pro camping lantern, ARB-L21-5000 V2.0 battery, USB Type-C charging cable, Spare O-ring, User manual, Warranty card

⚠警示

◎请将本灯具放置在儿童接触不到的地方，避免儿童使用！
◎请勿将本灯具直接照射眼睛，以免对眼睛造成伤害！
◎请勿将本灯具近距离照射易燃物体，以免温度过高烧坏物体引发危险！
◎请勿采用口含等非正常方式使用本灯具，以免灯具或内部电池发生故障时，造成人身伤害或危及生命！
◎本灯具工作时会产生大量热量，造成外壳温度过高，使用时请注意安全，以免烫伤！
◎本灯具放置在口袋、背包等密闭、易燃环境时，请将灯具内的电池取下，以防止误触点亮灯具引发危险！
◎本灯具的光源是不可替换的，当光源到其寿终时，应替换整个灯具！

（中文）FENIX CL26R Pro营地灯

◎最高亮度650流明，最大照射范围15米
◎使用七组优质LED，寿命50000小时
◎标配1节Fenix ARB-L21-5000 V2.0电池，搭配ALF-18电池架可兼容使用Fenix ARB-L18系列电池
◎旋钮+按键组合开关，操作便捷，使用高效
◎顶部磁吸功能，可吸附在铁质表面，有效解放双手
◎多种照明方式组合，可兼顾帐篷内照明和营地照明
◎采用开、闭式挂钩方式，挂取方便
◎红、白双光源，满足多种场景照明需求
◎Type-C充电接口，充电速度快，通用性强
◎USB-A放电接口，可作移动电源使用
◎尺寸：66（长）×59.5（宽）x 114（高）毫米
◎重量：199克（不含电池）

操作说明

开机/关机

开机：从“⏻”档位旋转旋钮开关或长按按键开关即可开机；
关机：从照明档位旋转旋钮开关到“⏻”位置或长按按键开关即可关机。

模式切换

模式A为桌面360度照明模式，模式B为向下定向照明模式。
模式A：从关机“⏻”位置，顺时针旋转旋钮开关开机，进入模式A。
模式B：从关机“⏻”位置，逆时针旋转旋钮开关开机，进入模式B。
红光模式：关机状态下，长按按键开关0.5秒进入，长按0.5秒退出。
A、B模式同时点亮：
模式A状态下：长按按键0.5秒，点亮模式B，再次长按0.5秒退出模式B；
模式B状态下：长按按键0.5秒，点亮模式A，再次长按0.5秒退出模式A。

档位切换

模式A：顺时针旋转旋钮开关，依次按顺序换档：侧亮→低亮→中亮→高亮。

技术参数

	高亮档	中亮档	低亮档	侧向档	定向1	定向2	定向3	红光	红闪
亮度	500流明（6.5瓦）	200流明（2.5瓦）	50流明（0.6瓦）	25流明（0.3瓦）	5流明（0.05瓦）	50流明（0.5瓦）	150流明（2.5瓦）	3流明（0.12瓦）	3流明（0.12瓦）
续航时间	10小时	13小时	40小时	67小时	408小时	58小时	15小时	125小时	240小时
范围	15米								
防跌落高度	1米								
防水等级	IP66								

注：以上参数为使用1节ARB-L21-5000 V2.0电池，在温度21±3°C和湿度50%-80%的情况下，在Fenix实验室环境下测试得出。实际表现随着供电电池以及使用环境的变化而变化。
*高亮档续航为保留智能保护测试的累计续航。

模式B:逆时针旋转旋钮开关，依次按顺序换档：定向1→定向2→定向3。
A+B模式同时点亮：
模式A状态下：点亮模式B，单击按键开关循环换挡：定向1→定向2→定向3（A模式档位不变）；
模式B状态下：点亮模式A，单击按键开关循环换挡：侧亮→低亮→中亮→高亮（B模式档位不变）。
红光模式：单击按键开关循环换档：红光→红闪。

电池选用

电池类型	尺寸规格	标称电压	是否使用	
Fenix ARB-L21-5000系列	21700	3.6 V	推荐	√ √
Fenix ARB-L18系列	18650	3.6 V	可用*	√
可充锂离子电池	21700	3.6 V	谨慎使用**	!
可充锂离子电池	18650	3.6 V	禁止	×

警示：

*使用Fenix ARB-L18系列电池时必须搭配Fenix专用ALF-18电池架。
**21700锂离子（Li-ion）电池属于工业电芯，并非有安全保障的民用电池，当电池品质不良或者使用不当（短路、高温等等）时可能发生燃烧、爆炸并危及人身和财产安全，若使用此电池种类应明白其中的风险并自愿承担相应的责任。使用品质优秀并带有保护电路的锂离子电池会在一定程度上降低风险。

电池更换

旋开上盖，按标识装入标帽电池（注意将电池的正极方向朝下），旋紧上盖即可工作。

充电/放电说明

充电时，应按如下步骤进行：
1、拉起营地灯的防尘帽，将充电线的USB Type-C端口插入营地灯的充电接口；
2、营地灯接收到充电信息后，电量指示灯将会开始从左向右以递增的方式循环点亮，表示已经开始充电；
3、当四颗指示灯长亮时，表示电量充满。

注意：
1、充电时，营地灯支持点亮侧向档、低亮档（只能点亮25Lm）、定向1、定向2（只能点亮25Lm）、红光档和红闪档。
2、充电完毕后请将防尘帽盖回按紧，以免水或灰尘/杂物进入。
3、关机状态下，从电池完全耗尽到充满，时间约3.5小时
4、充电时A、B模式无法同时点亮

放电时，应按如下步骤进行：
1、拉起营地灯的防尘帽，用USB-A线插入营地灯的放电接口；
2、开机状态下，自动开启放电，电量指示灯将会亮起并从右到左以递减的方式循环熄灭；
3、如处于关机状态则需要通过单击、长按、转动旋钮开关等方式唤醒放电；
4、当电池电量偏低时（低于3.0V），露营灯停止对外放电。

注意：
1、放电时，营地灯支持点亮除高亮档以外的其他档位，如果处于高亮档则会自动调至中亮档；
2、放电时A、B模式无法同时点亮

电量指示

开机显示电量5秒，关机状态下单击按钮按键，电量指示灯会亮起5秒，显示剩余电量，不同状态对应剩余电量如下：

4颗灯长亮代表电量：100-80%
3颗灯长亮代表电量：80-60%
2颗灯长亮代表电量：60-40%
1颗灯长亮代表电量：40-20%
1颗灯闪烁代表电量：20%-1%
注意：此功能仅在使用Fenix ARB-L21-5000 V2.0电池时有效。

智能温控

灯具长时间工作会积累大量热量，为避免外壳温度过高影响使用舒适度，当检测到温度大于等于48°C，则每隔0.5秒会缓慢递减亮度，检测到温度小于46°C时，则每隔0.5秒会缓慢递增亮度。

低压警示

灯具检测到电池电压过低时，1颗电量指示灯将呈闪烁状态，提示尽快充电；为了保证用户的正常使用，灯具不会主动关机，将会以指示灯闪烁的方式一直持续工作至电池电量彻底耗尽。

使用与维护

◎请勿拆卸灯具密封部件，否则将会导致保修失效并可能损坏灯具。
◎如果电池电量过低，请及时充满电，保证下次能正常使用。
◎请使用优质电池，并且当长期不用时请将电池从灯具中取出，否则可能因部分品质不良的电池漏液造成灯具损坏。
◎灯具长时间不使用时，请每三个月充电一次，以有效保护电池，延长使用寿命。
◎当灯具出现异常的闪烁或者无法点亮的时候，可能导致灯具出现异常的闪烁或者无法点亮。
原因一：电池电量不足。
解决方案：充电或更换电池。
原因二：灯具或电池的导电接触面/接触点被弄脏。
解决方案：用酒精棉签清洁导电接触面或接触点。
如果上述方法无效，请联系经销商并按照售后服务条款保修。

包装清单

CL26R Pro 营地灯，ARB-L21-5000 V2.0 电池，Type-C 充电线，防水 O 圈，说明书，保修卡

⚠WARNUNG

◎NICHT in der Reichweite von Kindern aufbewahren!
◎NICHT in die Augen leuchten oder Personen direkt anstrahlen!
◎NICHT in der Nähe von leicht entzündlichen Objekten einsetzen - durch die hohe Temperatur der Laterne könnten sich diese entzünden!
◎NICHT anders verwenden wie vorgesehen!
◎Während des Betriebs entwickelt die Laterne viel Wärme – ein vorsichtiger Umgang ist empfohlen um Verbrennungen aufgrund der hohen Temperaturen zu vermeiden!
◎Den Akku entnehmen, um ein versehentliches Einschalten in leicht entflammbaren Aufbewahrungsorten wie Jackentasche oder Rucksack zu vermeiden!
◎Die LEDs der Laterne können nicht ausgetauscht werden; fällt eine LED aus, dann muss die komplette Laterne ersetzt werden.

(DEUTSCH)FENIX CL26R Pro CAMPING-LATERNE

◎650 Lumen maximale Leistung(Modus A und B kombiniert), 15 m maximale Reichweite.
◎Sieben Gruppen hochwertiger LEDs mit einer Leuchtdauer von 50,000 Stunden.
◎Betrieben mit einem Akku des Typs „Fenix ARB-L21-5000 V2.0". Ein Betrieb mit Akkus der Serie „Fenix ARB-L18" ist unter Verwendung des Adapters „ALF-18" möglich.
◎Drehschalter mit integriertem Taster für schnelle und komfortable Bedienung.
◎Magnetische Oberseite.
◎Verschiedene Leuchtstufen für unterschiedliche Einsatzbereiche im Zelt und auf dem Campingplatz.
◎Robuster aufklappbarer Haken für das Aufhängen im Zelt oder überall dort wo eine hängende Beleuchtung benötigt wird.
◎Weißes und rotes Licht.
◎USB-C-Ladeanschluss für schnelles Laden.
◎USB-A-Ausgang für die Nutzung als Powerbank.
◎Größe: 66 × 59,5 × 114 mm.
◎Gewicht:199 g(ohne Akku).

BEDIENUNGSANLEITUNG

Wenn die Laterne ausgeschaltet ist, den Drehschalter auf die gewünschte Position drehen oder den Taster gedrückt halten bis die Laterne an geht.
Wenn die Laterne angeschaltet ist, den Drehschalter auf die Position „⏻" drehen oder den Taster gedrückt halten bis die Laterne erlischt.

Modus auswählen

Modus A bezeichnet den Betrieb als Laterne, Modus B das Licht im Boden (Down).
Wenn die Laterne ausgeschaltet ist, den Drehschalter im Uhrzeigersinn drehen, um in den Laternenbetrieb (Modus A) zu gelangen und die Leuchtstufe auszuwählen.
Wenn die Laterne ausgeschaltet ist, den Drehschalter gegen den Uhrzeigersinn drehen, um in den Betrieb als Licht im Boden (Modus B) zu gelangen und die gewünschte Leuchtstufe auszuwählen.
Wen die Laterne ausgeschaltet ist, den mittig gelegenen Taster für 0,5 Sekunden gedrückt halten, um in den Rotlicht-Modus zu gelangen. Erneutes Drücken von 0,5 Sekunden beendet den Rotlicht-Modus und schaltet die Laterne aus.

Kombination der Modi A und B:
Beim Betrieb in Modus A, den Taster für 0,5 Sekunden gedrückt halten, um gleichzeitig den Modus B zu aktivieren. Den Taster erneut 0,5 Sekunden gedrückt halten um, den Modus B wieder auszuschalten.

Beim Betrieb in Modus B, den Taster für 0,5 Sekunden gedrückt halten, um gleichzeitig den Modus A zu aktivieren. Den Taster erneut 0,5 Sekunden gedrückt halten, um den Modus A wieder auszuschalten.

TECHNISCHE DATEN

	HOCH	MITTEL	NIEDRIG	FRONT	DOWN 1	DOWN 2	DOWN 3	ROTLICHT	ROTES BLINKLICHT
AUSGANGSLEISTUNG	500 lm	200 lm	50 lm	25 lm	5 lm	50 lm	150 lm	3 lm	3 lm
LAUFZEIT	10 Std.	13 Std.	40 Std.	67 Std.	408 Std.	58 Std.	15 Std.	125 Std.	240 Std.
REICHWEITE	15 m								
FALLHÖHE	1 m								
WASSERDICHT	IP66								

Hinweis: Die angegebenen Werte wurden unter Verwendung eines Li-Ionen-Akkus des Typs Fenix ARB-L21-5000 V2.0 bei einer Temperatur von 21°C ± 3°C und einer Luftfeuchtigkeit von 50% - 80% unter Laborbedingungen ermittelt. Je nach Umgebung und verwendetem Akku können die tatsächlichen Werte abweichen!
*Die Leistung in der Stufe „Hoch" wird als Gesamtlaufzeit angegeben, einschließlich der reduzierten Leistung, die aufgrund der internen Temperaturüberwachung ausgelöst wird.

Ausgangsleistung wählen

Wenn Modus A eingeschaltet ist, den Drehschalter im Uhrzeigersinn drehen, um in die Stufe Front→Niedrig→Mittel→Hoch zu gelangen.
Wenn der Modus B eingeschaltet ist, den Drehschalten gegen den Uhrzeigersinn drehen, um in die Stufe Down 1→Down 2→Down 3 zu gelangen.

Kombination der Modi A und B:
Im Modus A, gleichzeitig Modus B aktivieren (wie oben beschrieben) und mit je einem Klick auf den Taster durch die Stufen Down 1→Down 2→Down 3(die Stufe Modus A bleibt wie zuvor eingestellt) wechseln.
Im Modus B, gleichzeitig Modus A aktivieren (wie oben beschrieben) und mit je einem Klick auf den Taster durch die Stufen Front→Niedrig→Mittel→Hoch (die Stufe Modus B bleibt wie zuvor eingestellt) wechseln.
Im Rotlicht-Modus,den Taster drücken, um zwischen Rot und rotem Blinklicht zu wählen.

GEEIGNETE UND UNGEEIGNETE AKKUS

Bezeichnung	Type	Spannung	Verwendung	
Fenix ARB-L21-5000 Serie	21700	3,6 V	empfohlen	√ √
Fenix ARB-L18 Serie	18650	3,6 V	möglich*	√
Li-Ionen-Akku	21700	3,6 V	Achtung**	!
Li-Ionen-Akku	18650	3,6 V	verboten!	×

Warnung:
*Akkus der Fenix ARB-L18 Serie müssen mit einem Adapter des Typs Fenix ALF-18 verwendet werden.
**21700 Li-Ionen-Akkus sind starke für professionelle Anwendungen entwickelte Zellen und müssen mit Vorsicht behandelt werden. Nur Qualitäts-Akkus mit zusätzlicher Schutzschaltung verwenden, um das Risiko der Explosion oder Brandes zu minimieren. Grundsätzlich sind Zellschäden und Kurzschluss potentielle Risiken, denen sich der Nutzer bewusst sein sollte und die nicht durch die Haftung bzw. Garantie von Fenix abgedeckt werden!

AKKU WECHSELN

Den Verschluss abschrauben und den Akku mit dem Pluspol(+) in Richtung des nach unten gerichteten Leuchtkörpers einlegen, dann den Verschluss wieder festschrauben.

LADEN

1.Die Staubschutzkappe entfernen, um den Ladeanschluss freizulegen, das Ladekabel mit dem USB-A-Stecker in entsprechendes Ladegerät stecken, dann den USB-C-Stecker in die Ladebuchse der Laterne stecken.
2.Beim Laden, die vier Lade-Kontroll-LEDs leuchten von links nach rechts, um den Ladestand anzuzeigen.
3.Die vier Lade-Kontroll-LEDs leuchten permanent, wenn der Ladevorgang abgeschlossen wurde.

Hinweis:
1. Nur die Leuchtstufen Front, Niedrig(25 lm maximal), Down 1, Down 2(25 lm maximal), Rotlicht , Rotes blinklich können während des Ladevorganges genutzt werden.
2. Sicherstellen das die Staubschutzkappen nach beenden des Ladevorganges richtig verschlossen wurde.
3. Die normale Ladedauer der Lampe beträgt ca. 3,5 Stunden von „ entladen " zu „komplett aufgeladen" so das Licht nicht eingeschaltet wird.
4. Die Modi A und B können während des Ladevorganges nicht gleichzeitig betrieben werden.

POWERBANK-FUNKTION

1.Die Staubschutzkappe entfernen um den Ladeanschluss freizulegen, den USB-A-Stecker des Ladekabels in den USB-A-Anschluss der Laterne stecken, dann den USB-C-Stecker des Ladekabels in den USB-C-Anschluss des zu ladenden Gerätes stecken, um dieses zu laden.
2.Wenn die Laterne eingeschaltet ist beginnt der Ladevorgang automatisch. Die Ladeanzeige bewegt sich von rechts nach links um den Ladestand des Akkus der Laterne anzuzeigen.
3.Wenn sich die Laterne ausgeschaltet ist, aktiviert ein Klick auf den Taster oder drehen am Drehschalter die Powerbank-Funktion der Laterne.
4. Ist die Akku-Spannung zu niedrig (unter 3 V) stoppt die Laterne die Powerbank-Funktion.

Hinweis:
1. Nur die Leuchtstufe „Hoch " ist während der Powerbank-Funktion nicht verfügbar. Wenn der Nutzer die Stufe „Hoch" wählt, schaltet die Laterne automatisch auf „Mittel" runter.
2. Die Modi A und B können während der Powerbank-Funktion nicht gleichzeitig betrieben werden.

AKKU-LADESTAND-KONTROLLE

Jedes Mal, wenn das Licht eingeschaltet wird, zeigt die Anzeige den Batteriestand an und hält 5 Sekunden lang. Wenn die Laterne ausgeschaltet ist genügt ein Klick auf den Taster, um den Ladestand zu kontrollieren. Die Kontroll-LEDs zeigen den Ladestand für 5 Sekunden an.
Vier LEDs: 100% - 80%
Drei LEDs: 80% - 60%
Zwei LEDs: 60% - 40%
Eine LED: 40% - 20%
Eine blinkende LED: 20%-1%
Hinweis: Dies funktioniert nur mit dem Akku ARB-L21-5000 V2.0 von Fenix.

INTELLIGENTER ÜBERHITZUNGSSCHUTZ

Die Laterne erzeugt in den hohen Stufen viel Wärme, besonders bei längerer Nutzung dieser Stufen. Wenn die Laterne eine Temperatur von 48°C oder mehr erreicht, so wird die Helligkeit automatisch gedimmt, um die Temperatur zu reduzieren. Sinkt die Temperatur unter 46°C, schaltet sich die Laterne in die zuvor genutzte (hohe) Leuchtstufe.

WARNUNG BEI GERINGER SPANNUNG

Wenn die Spannung unter den voreingestellten Wert fällt, blinkt eine LED, um daran zu erinnern den Akku aufzuladen. Um eine weitre Nutzung zu gewährleisten, schaltet sich die Laterne nicht automatisch aus und funktioniert, bis der Akku entladen ist.

GEBRAUCH UND PFLEGE

◎Öffnen des versiegelten Laternenkörpers kann zu Schäden an der Laterne führen und die Garantie erlischt.
◎Die Laterne rechtzeitig und vollständig laden, um für den nächsten Einsatz vorbereitet zu sein.
◎Fenix empfiehlt die Verwendung hochwertiger Akkus.
◎Bei längerem Nicht-Gebrauch der Laterne sollten der Akku entfernt werden, um Schäden aufgrund Auslaufens zu verhindern.
◎Eine nicht verwendete Laterne alle drei Monate nachladen um eine optimale Leistung des Akkus zu gewährleisten.
◎Regelmäßiges Reinigen der Kontakte des Akkus sichert eine zuverlässige Leistung der Laterne. Verschmutzte Kontakte können zum Flackern, Schwankungen der Helligkeit oder Fehlverhalten führen – folgende Ursachen sind zu prüfen:
A: Entladener Akkus.
Lösung: Akku laden oder austauschen (sicherstellen, dass der Akku den Herstellerangaben entspricht und richtig eingelegt ist).
B: Die Kontaktstellen der Laterne oder des Akkus sind verschmutzt.
Lösung: Reinigen Sie die Kontaktstellen mit einem in Reinigungsalkohol getränkten Wattestäbchen.

Wenn die oben genannten Methoden nicht funktionieren, wenden Sie sich bitte an Ihren autorisierten Fachhändler.

INHALT

Fenix Camping-Laterne CL26R Pro, Akku ARB-L21-5000 V2.0, USB-C-Ladekabel, Ersatz-O-Dichtring, Gebrauchsanweisung, Garantie-Karte

⚠AVVERTENZE

◎ Mantenere questa lanterna fuori dalla portata dei bambini!
◎ NON puntare la luce della lanterna direttamente negli occhi!
◎ NON illuminare un oggetto a distanza ravvicinata, per evitare di bruciare l'oggetto o causare pericoli a causa dell'alta temperatura.
◎ NON utilizzare la lanterna in modi inappropriati per evitare lesioni personali o minacce alla vita quando la lanterna o la batteria interna si guastano!
◎ Questa lanterna accumulerà molto calore se utilizzata per lunghi periodi, determinando un'elevata temperatura del corpo. Prestare attenzione all'uso sicuro per evitare scottature.
◎ Rimuovi la batteria dalla lanterna per evitare l'attivazione accidentale quando la lanterna è posizionata in un ambiente chiuso e infiammabile come tasche e zaini!
◎ Il LED di questa lanterna non è sostituibile; quindi l'intera lanterna andrebbe sostituita quando il LED raggiunge la fine della sua vita.

(ITALIANO)LANTERNA DA CAMPEGGIO FENIX CL26R Pro

◎Potenza massima combinata di 650 lumen, diametro massimo del fascio di 15 metri.
◎Sette gruppi di LED di alta qualità con una durata di 50.000 ore.
◎Alimentato da una singola batteria Fenix ARB-L21-5000 V2.0. Puo essere utilizzata anche la batteria della serie Fenix ARB-L18 in combinazione con il porta batteria ALF-18.
◎Interruttore rotante e switch elettronico per un funzionamento rapido e preciso.
◎Parte superiore magnetica per un'efficace aggancio della luce a superfici metalliche e per l' utilizzo a mani libere.
◎Molteplici combinazioni di luce per tutte le varie esigenze di illuminazione durante il campeggio.
◎Il robusto gancio retrattile è perfetto per appendere la lanterna nella tenda o in qualsiasi altra area che necessita di luce dall'alto.
◎Fonti di luce bianca e rossa.
◎Porta di ricarica USB di tipo C universale per una ricarica rapida e comoda.
◎Modalità powerbank grazie alla presenza della presa USB di tipo A.
◎Dimensioni: 66 × 59,5 × 114 mm.
◎Peso: 199 g (batteria esclusa).

ISTRUZIONI

On/off

Con la lanterna spenta, ruotare l'interruttore rotante su qualsiasi uscita o tenere premuto l'interruttore elettronico per accendere la lanterna.
Con la lanterna accesa, ruotare l'interruttore rotante su "⏻" o tenere premuto lo switch per spegnere la luce.

Cambio di modalità

La modalità A è una modalità di illuminazione a 360°, la modalità B è la modalità che attiva la luce verso il basso.
Con la lanterna spenta, ruotare l'interruttore rotante in senso orario per accendere la lanterna ed entrare nella modalità A.
A lanterna spenta, ruotare l'interruttore rotante in senso antiorario per accendere la lanterna ed entrare in modalità B.

Con la lanterna spenta, tenere premuto lo switch per 0,5 secondi per entrare la modalità luce rossa, tenere premuto nuovamente lo switch per 0,5 secondi per uscire dalla modalità luce rossa e spegnere la luce.

Illuminazione combinata con Modalità A e Modalità B:
In Modalità A, tenere premuto lo switch per 0,5 secondi per entrare contemporaneamente la Modalità B. Tenere nuovamente premuto lo switch per 0,5 secondi per uscire la modalità B.

PARAMETRI TECNICI

	ALTA	MEDIA	BASSA	FRONTALE	DOWN 1	DOWN 2	DOWN 3	LUCE ROSSA	FLASH ROSSA
OUTPUT	500 lumen	200 lumen	50 lumen	25 lumen	5 lumen	50 lumen	150 lumen	3 lumen	3 lumen
DURATA	10 ore	13 ore	40 ore	67 ore	408 ore	58 ore	15 ore	125 ore	240 ore
DIAMETRO FASCIO LUCE	15 metri								
RESISTENZA URTI	1 metro								
RESISTENZA ALL'ACQUA	IP66								

Nota: le specifiche di cui sopra sono i risultati prodotti da Fenix attraverso i suoi test di laboratorio utilizzando la batteria Fenix ARB-L21-5000 V2.0 alla temperatura di 21±3 °C e umidità del 50% - 80%. Le reali prestazioni di questo prodotto possono variare in base ai diversi ambienti di lavoro e alla batteria utilizzata.
*L'uscita Alta è misurata includendo anche l'uscita dei livelli di output ridotti a causa della temperatura o del meccanismo di protezione contro il surriscaldamento di cui la lanterna è dotata.

In Modalità B tenere premuto lo switch per 0,5 secondi per entrare contemporaneamente la modalità A. Tenere nuovamente premuto lo switch per 0,5 secondi per uscire la modalità A.

Selezione dell'output

In Modalità A, ruotare l'interruttore a levetta in senso orario per selezionare Frontale→Basso→Medio→Alto.
In Modalità B, ruotare il selettore a levetta in senso antiorario per selezionare Down 1→Down 2→Down 3.
Illuminazione combinata con Modalità A e Modalità B:
In Modalità A, entrare contemporaneamente in modalità B e fare un solo clic sull'interruttore per scorrere tra Down 1→Down 2→Down 3(l'uscita della Modalità A rimarrà la stessa).
In Modalità B, entrare contemporaneamente in modalità A e fare un solo clic sull'interruttore per scorrere tra Frontale→Basso→Medio→Alto(l'uscita della Modalità B rimarrà la stessa).

In Modalità luce rossa, fai clic sull'interruttore elettronico per scorrere tra Luce rossa e Flash rossa.

SPECIFICHE DELLA BATTERIA

Tipo	Dimensioni	Voltaggio	Usabilità	
Fenix ARB-L21-5000 Series	21700	3,6 V	Raccomandata	√ √
Fenix ARB-L18 Series	18650	3,6 V	Usabile*	√
Batteria Ricaricabile (Li-ion)	21700	3,6 V	Attenzione**	!
Batteria Ricaricabile (Li-ion)	18650

⚠AVERTISSEMENT

◎Placez cette lanterne hors de portée des enfants !
◎Ne dirigez pas le faisceau lumineux directement dans les yeux de quiconque !
◎N' éclairez pas les objets inflammables à courte distance, pour éviter de les brûler ou de provoquer un danger dû à une température élevée !
◎N' utilisez pas la lanterne de manière inappropriée, par exemple en la tenant dans la bouche, afin d' éviter toute blessure ou danger de mort en cas de défaillance de la lanterne ou de la batterie interne !
◎Cette lanterne accumule une grande quantité de chaleur durant son fonctionnement, ce qui entraîne une température élevée de son corps. Veillez à une utilisation sûre pour éviter les brûlures.
◎Retirez la batterie pour éviter toute activation accidentelle lorsque la lanterne est placée dans un environnement fermé et inflammable tel que des poches et les sacs à dos !
◎La LED de cette lanterne n' est pas remplaçable, donc toute la lanterne doit être changée lorsque la LED atteint la fin de sa vie.

(FRANÇAIS)LANTERNE DE CAMPING FENIX CL26R Pro

◎Puissance combinée maximale de 650 lumens et portée maximale de 15 mètres.
◎Sept groupes de LED de haute qualité ; avec une durée de vie de 50 000 heures.
◎Alimentée par une seule batterie Fenix ARB-L21-5000 V2.0. La batterie Fenix ARB-L18 peut également être utilisée avec le support de batterie ALF-18.
◎L' interrupteur à bascule rotatif et l' interrupteur électronique permettent un fonctionnement rapide et pratique.
◎Haut magnétique pour une fixation efficace de la lanterne et une utilisation mains libres.
◎Multiples combinaisons d' éclairage pour répondre aux différents besoins d'éclairage à l'intérieur de la tente et à l'extérieur du campement.
◎Le robuste crochet rétractable est parfait pour accrocher la lanterne dans votre tente ou tout autre endroit qui a besoin d'un éclairage en hauteur.
◎Sources lumineuses blanche et rouge.
◎Port de charge USB Type-C universel pour une charge rapide et pratique.
◎Port de décharge USB Type-A.
◎Dimensions : 66 × 59,5 × 114 mm.
◎Poids : 199 g (sans la batterie).

MODE D'EMPLOI

Marche/arrêt
Lorsque la lanterne est éteinte, tourner le commutateur rotatif vers n' importe quelle sortie ou appuyer et maintenir l'interrupteur électronique pour allumer la lanterne.
Lorsque la lanterne est allumée, tourner le commutateur rotatif sur le « ⏻ » ou appuyer et maintenir l'interrupteur électronique pour l'éteindre.

Commutation de mode
Le mode A est un mode d'éclairage à 360°, le mode B est le mode d'éclairage vers le bas.
Lorsque la lanterne est éteinte, tournez le commutateur rotatif dans le sens des aiguilles d'une montre pour l'allumer et passer en mode A.

Lorsque la lanterne est éteinte, tourner le commutateur rotatif dans le sens inverse des aiguilles d'une montre pour l'allumer et entrer dans le mode B.

Lorsque la lanterne est éteinte, appuyez sur l' interrupteur électronique et maintenez-le enfoncé pendant 0,5 seconde pour entrer le mode lumière rouge, puis appuyez à nouveau sur l' interrupteur électronique et maintenez-le enfoncé pendant 0,5 seconde pour sortie le mode lumière rouge et éteindre la lanterne.

Éclairage combiné du mode A et du mode B:
En mode A, appuyez sur le commutateur et maintenez-le enfoncé pendant 0,5 seconde pour passer simultanément en mode B. Appuyez à nouveau sur le commutateur et maintenez-le enfoncé pendant 0,5 seconde pour quitter le mode B.
En mode B, appuyez sur l'interrupteur et maintenez-le enfoncé pendant 0,5 seconde pour passer simultanément en mode A. Appuyez à nouveau sur l'interrupteur et maintenez-le enfoncé pendant 0,5 seconde pour quitter le mode A.

Sélection du mode de sortie
En mode A, tournez le commutateur à bascule dans le sens des aiguilles d'une montre pour sélectionner Frontal→Faible→Moyen→Fort.

En mode B, tournez le commutateur rotatif à bascule dans le sens inverse des aiguilles d'une montre pour sélectionner bas 1→En bas 2→En bas 3.

Éclairage combiné des modes A et B:
En mode A, entrer simultanément le mode B et cliquez sur l' interrupteur électronique pour faire défiler, dans l' ordre En bas 1→En bas 2→En bas 3 (la sortie du mode A reste inchangée).
En mode B, entrer simultanément le mode A et cliquez une fois sur l' interrupteur électronique pour faire défiler, dans l' ordre Frontal→Faible→Moyen→Fort (la sortie du mode B reste la même).
En Mode lumière rouge, un simple clic sur l' interrupteur électronique permet de passer du mode lumière rouge au mode flash rouge.

PARAMÈTRES TECHNIQUES

	FORT	MOYEN	FAIBLE	FRONTAL	EN BAS 1	EN BAS 2	EN BAS 3	LUMIÈRE ROUGE	FLASH ROUGE
PUISSANCE	500 lumens	200 lumens	50 lumens	25 lumens	5 lumens	50 lumens	150 lumens	3 lumens	3 lumens
AUTONOMIE	10 heures	13 heures	40 heures	67 heures	408 heures	58 heures	15 heures	125 heures	240 heures
DIAMÈTRE DU FAISCEAU	15 mètres								
RÉSISTANCE AUX CHUTES	1 mètre								
ÉTANCHÉITÉ	IP66								

Remarque : Les données ci-dessus ont été obtenues par le laboratoire de tests de Fenix en utilisant la batterie Fenix ARB-L21-5000 V2.0 à la température de 21 ±3 °C avec un taux d'humidité de 50 %-80 %. Les performances de la lanterne peuvent varier en fonction de l'environnement dans lequel elle est utilisée ainsi que les batteries utilisées.
*L'autonomie en sortie Fort incorpore les durées à puissance réduite dues à la température et au système de protection incorporé à la lanterne.

CARACTÉRISTIQUES DES BATTERIES

Type	Dimension	Voltage	Emploi	
Fenix ARB-L21-5000 series	21700	3,6 V	Recommandé	√ √
Fenix ARB-L18 series	18650	3,6 V	Utilisable*	√
Batterie Li-ion	21700	3,6 V	Mise en garde**	!
Batterie Li-ion	18650	3,6 V	Interdite	×

Avertissement :
*La batterie Fenix ARB-L18 doit être combinée avec un support de batterie Fenix ALF-18 lors de l'utilisation.
**Les batteries Li-ion 21700 sont des cellules puissantes conçues pour des applications commerciales et doivent être traitées avec précaution et manipulées avec soin. Seule l'utilisation de batteries de qualité avec protection des circuits réduira le risque de combustion ou d'explosion ; mais les dommages causés aux cellules ou les courts-circuits sont considérés comme des dommages causés par l'utilisateur et ne sont pas couverts par la garantie ou la responsabilité de Fenix.

REMPLACEMENT DE LA BATTERIE

Dévissez le capuchon de la lampe et insérez la pile avec le côté anode (+) vers l'extrémité de la lumière vers le bas, puis revissez le capuchon de la lampe.

RECHARGEMENT

1. Retirez le couvercle anti-poussière pour révéler le port de charge, et branchez la prise USB A du câble de charge dans une prise USB alimentée en courant alternatif approprié, puis connectez la prise USB Type-C du câble de charge à la lanterne.
2. Lors de la charge, les indicateurs de charge clignotent de gauche à droite pour indiquer l'état de charge.
3. Les quatre indicateurs restent allumés en permanence une fois la charge terminée.

Remarque :
1. Seules les sorties Frontal, Faible (25 lumens maximum), En bas 1, En bas 2 (25 lumens maximum), Lumière rouge, Flash rouge peuvent être utilisées pendant la charge.
2. Veillez à fermer le couvercle anti-poussière une fois la charge terminée.
3. Le temps de charge normal est d'environ 3,5 heures, de l'épuisement complet à la charge complète, avec la lanterne éteinte
4. Le mode A et le mode B ne peuvent pas être utilisés simultanément pendant la charge.

FONCTION POWER BANK

1. Retirez le couvercle anti-poussière pour révéler le port de décharge, insérez la prise USB de type A du câble de charge dans le port de décharge USB de la lanterne, puis connectez la prise USB de type C du câble de charge au port USB de type C de l'appareil numérique pour charger l'appareil numérique.
2. Lorsque la lanterne est allumée, elle commence automatiquement à se décharger. Les indicateurs reculent de droite à gauche pour indiquer l'état de la lanterne.
3. Lorsque la lanterne est en hibernation ou éteinte, cliquez ou tournez l'interrupteur à bascule rotatif ou appuyez sur l'interrupteur électronique pour activer la décharge de la lanterne.
4. Si la tension de la batterie est trop faible (inférieure à 3,0 V), la lanterne cessera de se décharger.

Remarque :
1. Seule la sortie Fort n'est pas disponible pendant la décharge. Si l'utilisateur sélectionne la sortie Fort, la lanterne passera automatiquement à la sortie Moyenne.
2. Le mode A et le mode B ne peuvent pas être utilisés simultanément pendant la décharge.

INDICATION DU NIVEAU DE LA BATTERIE

Chaque fois que la lampe est allumée, les indicateurs donne le niveau de la batterie et dure 5 secondes. Lorsque la lanterne est éteinte, cliquez une fois sur l' interrupteur pour vérifier l' état de la batterie. Les indicateurs de niveau de la batterie affichent l' état de la batterie pendant 5 secondes.
Quatre voyants allumés : 100 % - 80 %
Trois voyants allumés : 80 % - 60 %
Deux voyants allumés : 60 % - 40 %
Un voyant allumé : 40 % - 20 %
Un voyant clignote : 20 % - 1 %
Remarque : cette fonction n'opère qu'avec la batterie Fenix ARB-L21-5000 V2.0.

PROTECTION INTELLIGENTE CONTRE LA SURCHAUFFE

La lanterne accumule beaucoup de chaleur lorsqu'elle est utilisée à des niveaux de puissance élevés pendant des périodes prolongées. Lorsque la lanterne atteint une température de 48 °C ou plus, elle diminue automatiquement de quelques lumens pour réduire la température. Lorsque la température descend en dessous de 46 °C, la lanterne rappelle automatiquement le niveau de puissance utilisé précédemment.

INDICATION DE BASSE TENSION

Lorsque le niveau de tension descend en dessous du niveau prédéfini, un indicateur clignote pour vous rappeler de recharger la batterie. Pour garantir une utilisation normale, la lanterne ne s'éteint pas automatiquement et fonctionne jusqu'à ce que le niveau de la batterie soit épuisé.

UTILISATION ET ENTRETIEN

◎Le démontage de la tête scellée peut endommager la lanterne et annulera la garantie.
◎Rechargez complètement la lanterne à temps pour garantir une utilisation normale la prochaine fois.
◎Fenix recommande l'utilisation d'une batterie d'excellente qualité.
◎Si la lanterne n'est pas utilisée pendant une période prolongée, retirez la batterie, car la lanterne pourrait être endommagée par une fuite d'électrolyte ou une explosion de la batterie.
◎Recharger une lanterne stockée tous les trois mois pour maintenir les performances optimales de la batterie.
◎Le nettoyage périodique des contacts de la batterie améliore les performances de la lanterne, car des contacts sales peuvent entraîner un vacillement de la lanterne, une brillance intermittente ou même une absence d'éclairage pour les raisons suivantes :
A : Faible niveau de la batterie.
Solution: Remplacez ou rechargez la batterie (assurez-vous que la batterie est insérée conformément aux spécifications du fabricant).
B : Les fils, les contacts de la carte du circuit imprimé ou d'autres contacts sont sales.
Solution : nettoyer les contacts avec un coton-tige légèrement imbibé d'alcool.
Si les recommandations ci-dessus ne fonctionnent pas, merci de contacter votre distributeur agréé.

CONTENU

Lanterne de camping Fenix CL26R Pro, batterie ARB-L21-5000 V2.0, câble de rechargement USB Type-C, joint torique de rechange, manuel de l' utilisateur, carte de garantie

⚠ADVERTENCIA

◎¡Deje esta linterna fuera del alcance de los niños!
◎¡NO apunte la linterna directamente a los ojos de nadie!
◎NO coloque el cabezal de la luz cerca de objetos inflamables. ¡Las altas temperaturas pueden hacer que los objetos se sobrecalienten y se vuelvan inflamables o se enciendan!
◎NO use la linterna de manera inapropiada, como sostener la unidad en la boca. Si la batería fallara al hacerlo, podría provocar la muerte o lesiones graves.
◎Esta linterna acumulará una gran cantidad de calor durante el funcionamiento, lo que resultará en una alta temperatura de la carcasa exterior de la linterna. Preste mucha atención a la condición térmica de la linterna para evitar quemaduras.
◎Retire la batería de la linterna para evitar que se active accidentalmente cuando la linterna se coloca en un entorno cerrado e inflamable, como bolsillos y mochilas.
◎El LED de esta linterna no es reemplazable; por lo tanto, será necesario reemplazar toda la linterna cuando el LED llegue al final de su vida útil.

(ESPAÑOL)LINTERNA DE CAMPING FENIX CL26R Pro

◎Salida combinada máxima de 650 lúmenes, diámetro de haz máximo de 15 metros.
◎Siete grupos de LED de alta calidad; con una vida útil de 50.000 horas.
◎Alimentado por una sola batería Fenix ARB-L21-5000 V2.0. La batería de la serie Fenix ARB-L18 también se puede utilizar cuando se combina con el soporte de batería ALF-18.
◎Interruptor de palanca giratorio y un interruptor electrónico para una operación rápida y conveniente.
◎Magnético en lado superior para una fijación eficaz de la luz y un uso manos libres.
◎Múltiples combinaciones de iluminación para diversas necesidades de iluminación dentro de la tienda y fuera del campamento.
◎El gancho retráctil resistente es perfecto para colgar la linterna en su tienda de campaña o en cualquier otra área que necesite luz superior.
◎Fuentes de luz blanca y roja.
◎Puerto de carga USB tipo C.
◎Puerto de descarga USB tipo A.
◎Tamaño: 66 × 59,5 × 114 mm.
◎Peso: 199 g (sin batería).

INSTRUCCIONES DE OPERACIÓN

Encendido / Apagado
Con la linterna apagada, gire el interruptor de palanca giratorio a cualquier salida para encender la linterna o mantenga presionado el interruptor electrónico para encender la linterna.
Con la linterna encendida, gire el interruptor de palanca giratorio al « ⏻ » para apagar la linterna o presione y mantenga presionado el interruptor electrónico para apagar la linterna.

Cambio de modo
El modo A es un modo de luz envolvente de 360°, el modo B es el modo de luz descendente.
Con la linterna apagada, gire el interruptor giratorio en el sentido de las agujas del reloj para encender la linterna e ingresar al modo A.
Con la linterna apagada, gire el interruptor giratorio hacia la izquierda para encender la linterna e ingresar al modo B.
Con la linterna apagada, presione y mantenga presionado el interruptor electrónico durante 0,5 segundos para abrir el modo de luz roja, presione y mantenga presionado el interruptor electrónico durante 0,5 segundos nuevamente para cerrar el modo de luz roja y apagar la linterna.
Iluminación combinada modo A y modo B:
En el modo A, presione y mantenga presionado el interruptor electrónico durante 0,5 segundos entre en simultáneamente el modo B. Presione y mantenga presionado el interruptor electrónico durante 0,5 segundos salida el modo B.
En el modo B, presione y mantenga presionado el interruptor electrónico durante 0,5 segundos entre en simultáneamente el modo A. Presione y mantenga presionado el interruptor electrónico durante 0,5 segundos salida el modo A.

Selección de Potencias
En el modo A, gire el conmutador en el sentido de las agujas del reloj para seleccionar Frontal→Bajo→Medio→Alto.
En el modo B, gire el conmutador en sentido antihorario para seleccionar Abajo 1→Abajo 2→Abajo 3.
Iluminación combinada modo A y modo B:
En el modo A, entre en simultáneamente el modo B y haga un solo clic en el interruptor electrónico para recorrer Abajo 1→Abajo 2→Abajo 3 (la salida del modo A sigue siendo la misma).
En el modo B, entre en simultáneamente el modo A y haga un solo clic en el interruptor electrónico para recorrer Frontal→Bajo→Medio→Alto (la salida del modo B sigue siendo la misma).
En el Modo de luz roja: solo haga clic en el interruptor para seleccionar entre Luz Roja y Rojo intermitente.

PARÁMETROS TÉCNICOS

	ALTO	MEDIO	BAJO	FRONTAL	ABAJO 1	ABAJO 2	ABAJO 3	LUZ ROJA	ROJO INTERMITENTE
POTENCIA	500 lúmenes	200 lúmenes	50 lúmenes	25 lúmenes	5 lúmenes	50 lúmenes	150 lúmenes	3 lúmenes	3 lúmenes
AUTONOMÍA	10 horas	13 horas	40 horas	67 horas	408 horas	58 horas	15 horas	125 horas	240 horas
DIÁMETRO DE LUZ	15 metros								
RESISTENCIA A IMPACTOS	1 metro								
RESISTENCIA AL AGUA	IP66								

Remarque : Las especificaciones anteriores son los resultados de las pruebas producidas por Fenix a través de sus pruebas de laboratorio utilizando la batería Fenix ARB-L21-5000 V2.0 a una temperatura de 21±3 °C y una humedad del 50 % al 80 %. El rendimiento real de este producto puede variar según los diferentes entornos de trabajo y la batería utilizada.
*La potencia alta se mide en total del tiempo de ejecución, incluida la baja de potencia a niveles reducidos debido al mecanismo de protección de temperatura integrado.

ESPECIFICACIONES DE BATERÍA

Tipo	Dimensiones	Voltaje Nominal	Usabilidad	
Fenix ARB-L21-5000 series	21700	3,6 V	Recomendada	√ √
Fenix ARB-L18 series	18650	3,6 V	Usable*	√
Batería Recargable (Li-ion)	21700	3,6 V	Precaución**	!
Batería Recargable (Li-ion)	18650	3,6 V	Prohibida	×

Advertencia:
*La batería de la serie Fenix ARB-L18 debe combinarse con un soporte de batería Fenix ALF-18 mientras se usa.
**Las baterías de iones de litio 21700 son celdas potentes diseñadas para aplicaciones comerciales y deben tratarse con precaución y manipularse con cuidado. Solo el uso de baterías de calidad con protección de circuito reducirá el potencial de combustión o explosión; pero los daños a las celdas o los cortocircuitos se consideran daños inducidos por el usuario y no están cubiertos por ninguna garantía o responsabilidad de Fenix.

REEMPLAZO DE BATERÍA

Desenrosque la tapa de la luz e inserte la batería con el lado del ánodo (+) hacia el extremo de la luz hacia abajo, luego vuelva a enroscar la tapa de la luz.

CARGA

1. Retire la cubierta antipolvo para revelar el puerto de carga y enchufe el conector USB A del cable de carga en un enchufe/tomacorriente USB con alimentación de CA adecuado, luego conecte el conector USB tipo C del cable de carga a la linterna.
2. Al cargar, los indicadores de carga parpadearán de izquierda a derecha para mostrar el estado de carga.
3. Los cuatro indicadores permanecerán encendidos una vez completada la carga.

Nota:
1. Solo se pueden operar las salidas Frontal, Baja (25 lúmenes máximo), Abajo 1, Abajo 2 (25 lúmenes máximo), Luz roja, Rojo intermitente durante la carga.
2. Asegúrese de cerrar la cubierta antipolvo una vez que se complete la carga.
3. El tiempo de carga normal es de aproximadamente 3,5 horas desde que se agotó por completo hasta que se cargó por completo con la luz apagada.
4. El modo A y el modo B no se pueden operar simultáneamente durante la carga.

FUNCIÓN DE BANCO DE CARGA (POWERBANK)

1. Retire la cubierta antipolvo para revelar el puerto de descarga, inserte el enchufe USB tipo A del cable de carga en el puerto de descarga USB de la linterna, luego conecte el enchufe USB tipo C del cable de carga al USB tipo- Puerto C del dispositivo digital para cargar el dispositivo digital.
2. Con la linterna encendida, la linterna comenzará a descargarse automáticamente. Los indicadores retrocederán de derecha a izquierda para mostrar el estado.
3. Con la linterna apagada, haga un solo clic o gire el interruptor giratorio o presione el interruptor electrónico para activar la descarga de la linterna.
4. Si el voltaje de la batería es demasiado bajo (inferior a 3,0 V), la linterna dejará de descargarse.

Nota:
1. Solo la potencia alta no está disponible durante la descarga. Si el usuario selecciona la potencia alta, la linterna cambiará automáticamente a la potencia media.
2. El modo A y el modo B no se pueden operar simultáneamente durante la descarga.

INDICADOR DE NIVEL DE BATERÍA

Cada vez que se encienda la luz, los indicadores indicará el nivel de batería y durará 5 segundos. Con la luz apagada, haga un solo clic en el interruptor para verificar el estado de la batería. Los indicadores de nivel de batería mostrarán el estado de la batería durante 5 segundos.
Cuatro luces encendidas: 100% - 80%
Tres luces encendidas: 80% - 60%
Dos luces encendidas: 60% - 40%
Una luz encendida: 40% - 20%
Una luz parpadea: 20%-1%
Nota: Esta función solo funciona con la batería Fenix ARB-L21-5000 V2.0.

PROTECCIÓN INTELIGENTE DE SOBRE CALENTAMIENTO

La linterna acumulará mucho calor cuando se use a altos niveles de potencia durante períodos prolongados. Cuando la linterna alcanza una temperatura de 48°C o más, la linterna automáticamente bajará unos cuantos lúmenes para reducir la temperatura. Cuando la temperatura desciende por debajo de 46°C, la linterna recupera automáticamente el nivel de salida utilizado anteriormente.

ADVERTENCIA DE BAJO VOLTAJE

Cuando el nivel de voltaje cae por debajo del nivel preestablecido, un indicador parpadea para recordarle que recargue la batería. Para garantizar un uso normal, la linterna no se apagará automáticamente y funcionará hasta que se agote el nivel de la batería.

USO Y MANTENIMIENTO

◎Desmontar el cabezal sellado puede dañar la linterna y anulará la garantía.
◎Cargue completamente la linterna a tiempo para garantizar un uso normal la próxima vez.
◎Fenix recomienda utilizar una batería de excelente calidad.
◎Si la linterna no se utilizará durante un período prolongado, retire la batería o la linterna podría dañarse debido a una fuga de electrolito o explosión de la batería.
◎Recargue una linterna almacenada cada tres meses para mantener un rendimiento óptimo de la batería.
◎La limpieza periódica de los contactos de la batería mejora el rendimiento de la linterna, ya que los contactos sucios pueden hacer que la linterna parpadee, brille de forma intermitente o incluso no se encienda por las siguientes razones:
A: Bajo nivel de batería.
Solución: reemplace o recargue la batería (asegúrese de que la batería esté insertada de acuerdo con las especificaciones del fabricante).
B: Los hilos, el contacto de la placa PCB u otros contactos están sucios.
Solución: Limpie los puntos de contacto con un bastoncillo de algodón empapado en alcohol isopropílico.
Si el método anterior no funciona, comuníquese con su distribuidor autorizado.

INCLUYE

Linterna de camping Fenix CL26R Pro, batería ARB-L21-5000 V2.0, cable de carga USB tipo C, junta tórica de repuesto, manual de usuario, tarjeta de garantía

⚠ВНИМАНИЕ!

◎Держите фонарь вне досягаемости детей!
◎Не светите кому-либо в глаза!
◎Не светите на объекты из близкого расстояния чтобы не обжечь или поджечь их!
◎Не используйте фонарь ненадлежащим образом, например не кусайте его чтобы избежать травм!
◎фонарь выделяет много тепла при использовании в течение длительного времени, что приводит к высокой температуре корпуса. Используйте фонарь с должной осмотрительностью, чтобы избежать ожогов.
◎Извлеките аккумулятор чтобы избежать случайного включения там, где оно может что-то поджечь, например карман или рюкзак.
◎Светодиод этого налобного фонаря не подлежит замене; поэтому по окончании срока службы светодиода необходимо заменить весь фонарь.

(РУССКИЙ)КЕМПИНГОВЫЙ ФОНАРЬ FENIX CL26R Pro

◎Максимальная комбинированная мощность 650 люмен и ширина луча 15 м.
◎7 групп высококачественных светодиодов со временем работы до 50000 ч.
◎Питание от аккумулятора Fenix ARB-L21-5000 V2.0 Через переходник ALF-18 также можно пользоваться аккумуляторами типа Fenix ARB-L18.
◎Поворотный и электронный переключатели для быстрой и удобной работы.
◎Магнит вверху корпуса для эффективной фиксации фонаря и использования без помощи рук.
◎Несколько комбинаций освещения для различных потребностей в освещении внутри и снаружи палатки.
◎Прочный выдвижной крючок идеально подходит для подвешивания фонаря в палатке или любом другом месте, где требуется верхний свет.
◎Источники белого и красного света.
◎Универсальный зарядный порт USB Type-C для быстрой и удобной зарядки.
◎Разрядный порт USB Type-A.
◎Размер: 66 × 59,5 × 114 мм
◎Вес: 199 г (без аккумулятора)

УПРАВЛЕНИЕ

Вкл\выкл
Из ВЫКЛ поверните тумблер в любое положение или нажмите и удерживайте электронный переключатель, чтобы включить фонарь.
Из ВКЛ поверните поворотный тумблер в положение с « ⏻ » или нажмите и удерживайте электронный переключатель, чтобы выключить фонарь.

Переключение уровней яркости
Режим A — режим кругового освещения на 360° , режим B — это режим нижнего освещения.
При выключенном фонаре поверните поворотный тумблер по часовой стрелке, чтобы включить фонарь и войти в режим A.

Из ВЫКЛ поверните тумблер против часовой стрелки, чтобы включить фонарь и войти в режим B.

Из ВЫКЛ нажмите и удерживайте электронный переключатель в течение 0,5 секунды, чтобы включить режим красного света, снова нажмите и удерживайте электронный переключатель в течение 0,5 секунды, чтобы закрыть режим красного света и выключить фонарь.

Комбинированное освещение в режимах A и B:
При включенном режиме A нажмите и удерживайте электронный переключатель в течение 0,5 секунды, чтобы одновременно включить режим B. Нажмите и удерживайте электронный переключатель в течение 0,5 секунды еще раз, чтобы выключить режим B.

При включенном режиме B нажмите и удерживайте электронный переключатель в течение 0,5 секунды, чтобы одновременно включить режим A. Нажмите и удерживайте электронный переключатель в течение 0,5 секунды еще раз, чтобы выключить режим A.

Переключение уровней яркости
В режиме A поверните тумблер по часовой стрелке, чтобы выбрать Передний→Низкий→Средний→Высокий.
В режиме B поверните тумблер против часовой стрелки, чтобы выбрать Вниз 1→Вниз 2→Вниз 3.
Комбинированное освещение режимов A и B:
При включенном режиме A одновременно включите режим B и один раз щелкните электронный переключатель для переключения между режимами Вниз 1→Вниз 2→Вниз 3(яркость режима A остается прежней).
При включенном режиме B одновременно включите режим A и один раз щелкните электронный переключатель для циклического переключения между Передний→Низкий→Средний→Высокий (яркость режима B остается прежней).
В режим красного света, один раз нажмите электронный переключатель, чтобы переключаться между постоянным красным светом и красной вспышкой.

ТЕХНИЧЕСКИЕ ХАРАКТЕРИСТИКИ

	ВЫСОКИЙ	СРЕДНИЙ	НИЗКИЙ	ПЕРЕДНИЙ	ВНИЗ 1	ВНИЗ 2	ВНИЗ 3	КРАСНЫМ СВЕТОМ	КРАСНОЙ ВСПЫШКОЙ
ЯРКОСТЬ	500 люм	200 люм	50 люм	25 люм	5 люм	50 люм	150 люм	3 люм	3 люм
ВРЕМЯ РАБОТЫ	10 ч	13 ч	40 ч	67 ч	408 ч	58 ч	15 ч	125 ч	240 ч
ШИРИНА ЛУЧА	15 м								
УДАРОЗАЩИТА	1 м								
ВЛАГОЗАЩИТА	IP66								

Примечание: В соответствии со стандартами ANSI/PLATO FL1 приведенные выше характеристики основаны на результатах, полученных компанией Fenix в ходе лабораторных испытаний с использованием литий-ионного аккумулятора Fenix ARB-L21-5000 V2.0 при температуре 21±3°C и влажности 50% - 80%. Фактические характеристики этого продукта могут варьироваться в зависимости от различных условий.
* Яркость на Высоком режиме измеряется в целом за общее время работы, включая работу на пониженных уровнях, на которые фонарь переходит из-за срабатывания механизма защиты от перегрева.

СПЕЦИФИКАЦИЯ ПО ПИТАНИЮ

Тип	Размер	Напряжение	Использование	
Fenix ARB-L21-5000 серия	21700	3,6 V	Рекомендовано	√ √
Fenix ARB-L18 серия	18650	3,6 V	Можно*	√
Перезаряжаемые Li-Ion аккумуляторы	21700	3,6 V	С вниманием**	!
Перезаряжаемые Li-Ion аккумуляторы	18650	3,6 V	Запрещенно	×

Предупреждение:
*Аккумулятор серии Fenix ARB-L18 должен использоваться вместе с переходником Fenix ALF-18.
**Литий-ионные аккумуляторы 21700 форм-фактора - это мощные элементы питания, разработанные для коммерческого использования, и с ними следует обращаться осторожно. Используйте только качественные аккумуляторы с платой защиты, это снизит вероятность возгорания или взрыва; но повреждение элементов или короткое замыкание представляют собой потенциальные риски, которые принимает на себя пользователь.

ЗАМЕНА АККУМУЛЯТОРА

Отвинтите колпачок и вставьте батарею анодной стороной (+) к нижнему концу фонаря, затем снова завинтите колпачок фонаря.

ЗАРЯДКА

1. Снимите пылезащитную крышку, чтобы открыть порт зарядки, и вставьте разъем USB A зарядного кабеля в соответствующую вилку/розетку блока USB с питанием от сети переменного тока, затем подключите разъем USB Type-C зарядного кабеля к фонарю.
2. Во время зарядки индикаторы зарядки будут мигать слева направо, показывая состояние зарядки.
3. После завершения зарядки четыре индикатора будут гореть постоянно.

Примечание:
1. Во время зарядки могут работать только Передний, Низкий (25 люмен максимальный), Вниз 1, Вниз 2 (25 люмен максимальный), Красным светом, Красным вспышкой уровни яркости.
2. Обязательно закройте пылезащитную крышку после завершения зарядки.
3. Нормальное время зарядки составляет около 3,5 часов от полного разряда до полной зарядки при выключенном свете.
4. Режим A и режим B не могут работать одновременно во время зарядки.

РЕЖИМ ПОВЕРБАНКА

1. Снимите пылезащитную крышку, чтобы открыть порт разрядки, вставьте разъем USB Type-A зарядного кабеля в порт USB для разрядки фонаря, затем подключите разъем USB Type-C зарядного кабеля к USB Type- C порт заряжаемого устройства.
2. Из ВЫКЛ фонарь автоматически начнет разряжаться. Индикаторы будут перемещаться справа налево для отображения состояния.
3. Когда фонарь находится в спящем режиме или выключен, нажмите один раз или поверните поворотный тумблер или нажмите электронный переключатель, чтобы активировать фонарь для разрядки.
4. Если напряжение батареи слишком низкое (ниже 3,0 В), фонарь перестанет разряжаться.
Примечание:
1. При разрядке недоступна только яркость Высокого режима. Если пользователь выберет его, то фонарь автоматически переключится на средний уровень яркости.
2. Режим A и режим B не могут работать одновременно во время разрядки.

ИНДИКАЦИЯ УРОВНЯ ЗАРЯДА

Каждый раз при включении фонарика индикатор в течении 5 сек будет показывать уровень заряда аккумулятора. Из ВЫКЛ нажмите на кнопку и в течении 5х сек индикаторы будут показывать уровень заряда батареи.
4 индикатора: 100% - 80%
3 индикатора: 80% - 60%
2 индикатора: 60% - 40%
1 индикатора: 40% - 20%
1 индикатор мигает: 20% - 1%
Примечание. Это работает только с литий-ионным аккумулятором Fenix ARB-L21-5000 V2.0.

ИНТЕЛЛЕКТУАЛЬНАЯ ЗАЩИТА ОТ ПЕРЕГРЕВА

При использовании фонарь на высокой яркости в течение длительного времени, тот будет выделять много тепла. Когда корпус достигает температуры 48°C или выше, яркость автоматически немного понижается чтобы снизить температуру корпуса фонаря. Когда температура упадет ниже 46°C пользователь снова сможет повторно выбрать использованный ранее уровень яркости.

ПРЕДУПРЕЖДЕНИЕ О НИЗКОМ НАПРЯЖЕНИИ

Когда уровень напряжения падает ниже заданного уровня, один индикатор мигает, чтобы напомнить вам о необходимости перезарядки аккумулятора. Для обеспечения нормального использования фонарь не выключается автоматически и будет работать до тех пор, пока не разрядится батарея.

ИСПОЛЬЗОВАНИЕ И ОБСЛУЖИВАНИЕ

◎Разборка запечатанной головы фонарь может привести к его повреждению и аннулированию гарантии.
◎Держите фонарь полностью заряженным, чтобы все функции были доступны в любое время в будущем.
◎Рекомендуется использовать качественные элементы питания со встроенной платой защиты.
◎Не храните длительное время фонарь вместе с элементами питания. А также извлекайте их, если истек срок хранения. Некачественные элементы питания могут дать течь и повредить фонарь.
◎Заряжайте хранящийся фонарь каждые три месяца, чтобы поддерживать оптимальную работу батареи.
◎Время от времени очищайте контакты от грязи и окисла. Особенно когда есть нерегулярное мерцание света или когда фонарь не включается.
◎Возможные причины некорректной работы:
A: Аккумулятор требует замены.
Решение: замените батарею (убедитесь, что аккумулятор вставлен в соответствии со спецификациями производителя).
B: Контакт или контакт аккумулятора или фонарь загрязнены.
Решение: очистите места контакта ватным тампоном, смоченным в медицинском спирте.
Если вышеуказанные методы не работают, обратитесь к авторизованному дистрибьютору.

В КОМПЛЕКТЕ

Кемпинговый фонарь Fenix CL26R Pro, аккумулятор ARB-L21-5000 V2.0, USB Type-C кабель зарядки, запасное уплотнительное кольцо, руководство, гарантийный талон

⚠警告

◎ランタンをお子様の手の届かないところに置いてください。
◎ランタンを使用者や周囲の人の目に向けて直接照射しないでください。
◎ランタンのヘッド部を燃えやすいものの近くに向けて置かないでください。本体が高温になると、過熱して燃えやすくなったり、発火したりするおそれがあります。
◎ランタンを口でくわえるなどの不適切な取り扱いをしないでください。電池が故障することによって、死亡または重傷を負うおそれがあります。
◎ランタンを使用することによって、本体表面が発熱し高温になります。安全にご使用いただくために、本体温度に十分注意し、火傷をしないように取り扱ってください。
◎衣服のポケットやリュックなどの密閉された場所や、燃えやすい物の近くにランタンを置くときは、誤点灯を防ぐため、本体から電池を取り外してください。
◎本製品の LED ライトは交換式ではございません。LED ライトの寿命が切れた場合は、本製品を再度ご購入下さい。

(日本語)FENIX CL26R Pro キャンピングランタン

◎最大複合出力650 lm、最大照射距離15 m
◎光源として高品質のLEDを使用（寿命50,000時間）
◎Fenix ARB-L21-5000 V2.0電池1本で駆動。Fenix ALF-18バッテリーホルダーと組み合わせることでFenix ARB-L18シリーズの電池にも対応
◎回転式トグルスイッチ・エレクトロニックスイッチを採用し、素早く利便性の高い操作が可能
◎マグネットトップを採用し、ライトの固定やハンズフリー使用が可能
◎複数のライトコンビネーションで、テント内やキャンプエリア外などの多様なニーズに対応
◎テント内やオーバーヘッドライトが必要な場所にランタンを吊るすのに最適な、頑丈な収納式フックを採用
◎光源として白色ライトと赤色ライトを搭載
◎USB Type-C充電ポートを搭載
◎USB Type-A給電ポートを搭載
◎サイズ（約）：66 mm×59.5mm×114 mm
◎重量（約）：199 g（電池を除く）

使用方法

点灯/消灯
ランタンが消灯された状態で回転式トグルスイッチを任意の出力まで回転させると、ランタンが点灯します。もしくは、エレクトロニックスイッチを長押しすることで、ランタンが点灯します。
ランタンの点灯中に回転式トグルスイッチを「⏻」まで回転させると、ランタンが消灯します。もしくは、エレクトロニックスイッチを長押しすることで、ランタンが消灯します。

モード切替
Aモードが360° 全方位ライトモードとなり、BモードがDown Lightモードとなります。
ランタンが消灯された状態で回転式トグルスイッチを時計回りに回転させると、ランタンが点灯しAモードが起動します。

ランタンが消灯された状態で回転式トグルスイッチを反時計回りに回転させると、ランタンが点灯し、Bモードが起動します。

ランタンが消灯された状態でエレクトロニックスイッチを0.5秒間長押しすると、Red Lightモードが起動します。スイッチを再度0.5秒間長押しすると Red Lightモードが閉じ、ランタンが消灯します。

Aモード / Bモードコンビネーションライト
Aモードが点