61.122.391.048-LR40R说明书-七国语言说明书

105G铜版纸/单黑双面印刷/风琴折4折再4折/225*392mm/A3

FENIX LIGHTING FOR EXTREMES

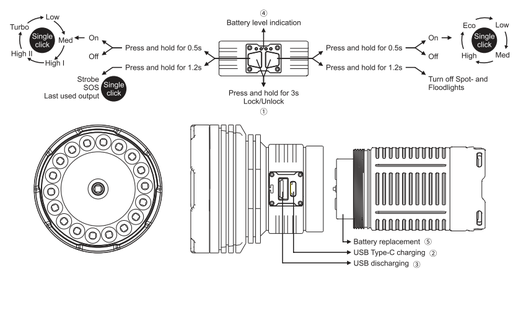

LR40R

HIGH-PERFORMANCE RECHARGEABLE ULTRA-COMPACT SEARCHING FLASHLIGHT

12000 Lumens

USB / Type-C

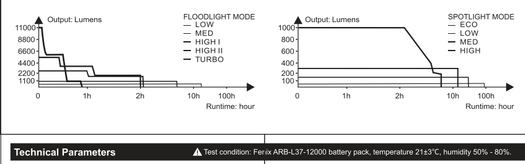

LIGHTING FOR EXTREMES

"Follow" us for more information about Fenix.

FACEBOOK

FENIXLIGHT LIMITED

Tel: +86-755-29631163/83/93

Fax: +86-755-29631181

E-mail: info@fenixlight.com

Address: 8/F,2nd Building, DongFangMing Industrial Center, 33rd District, Bao'an, Shenzhen 518133,China

www.fenixlight.com

WECHAT 扫描并关注，获取更多Fenix相关信息

61.122.391.048-A3-20190423

(English)Fenix LR40R Flashlight

- USB Type-C fast charging port, quickly ready for outdoor activities.
- USB discharging function, backup for digital devices as you like.
- Pocket searching flashlight - Handheld comfort, portable convenience.
- Featuring spotlight and floodlight for various lighting scenes.
- Cree LEDs, with a lifespan of 50,000 hours.
- Powered by 4*18650 rechargeable Li-ion battery pack, 1 to 4 18650 battery can be used.
- 12000 lumens super performance, 773 meters ultra-long beam distance (when max output of spot- and floodlight are simutaneously selected).
- Battery level indication and low-voltage warning keep the battery status updated.
- Fast lockout function.
- Dual side switches for easy and fast operation.
- Digitally regulated output maintains constant brightness.
- Reverse polarity protection, to protect from improper battery insertion
- Made of durable high-strength and oxidation-resistance aluminum
- Toughened ultra-clear glass lens with an anti-reflective coating
- Size: 6.06" x 3.15" x 2.01" (154 x 80 x 51 mm)
- Weight: 17.6 oz / 500 grams (excluding battery)

Operating Instruction ①

Switches
① Floodlight: for on/off, output selection on floodlight mode, strobe and SOS.
② Spotlight: for on/off and output selection on spotlight mode.

On/Off
With the light switched off, press and hold the floodlight switch for 0.5 seconds to enter floodlight mode on previously used output.
With the light switched off, press and hold the spotlight switch for 0.5 seconds to enter spotlight mode on previously used output.

On floodlight mode, press and hold the floodlight switch for 0.5 seconds to turn off floodlight mode.
On spotlight mode, press and hold the spotlight switch for 0.5 seconds to turn off spotlight mode.

With the light switched on, press and hold the spotlight switch for 1.2 seconds to simultaneously turn off both modes.

Mode Switching
1.Spot- and floodlight modes can be simultaneously or independently operated of turning on and output selection. While Strobe and SOS can not be selected simultaneously with spotlight mode.
2.Press and hold the floodlight switch for 0.5 seconds to enter floodlight mode; press and hold the spotlight switch for 0.5 seconds to enter spotlight mode.
3.In any status, press and hold the floodlight switch for 1.2 seconds to enter strobe; single click the floodlight switch to enter SOS, single click the floodlight switch again to turn back to the previously used output level on floodlight mode.
4.In strobe and SOS mode, single click spotlight switch to turn back to the previously used output level.

Output Selection
Floodlight: With the light switched on, single click the floodlight switch to cycle through Low→Med→High I→High II→Turbo.

Spotlight: With the light switched on, single click the spotlight switch to cycle through Eco→Low→Med→High.

Lockout Function
Lock: With the the light switched off and unlocked, simultaneously press the two switches for 3 seconds, the light will blink 2 times on Eco of spotlight mode to indicate locked status.
Unlock: With the light locked, simultaneously press the two switches for 3 seconds, the light will be activated on ECO of spotlight mode.
In locked status, clicking or pressing the switches will activate 2 one-second blinks to indicate locked status.

Charging ②
Operation: USB Type-C port is used, and QC3.0, QC2.0 fast protocol or 5V adaptor are supported, fast charging adaptor will be auto identified.
Indication: When charging, the charging indicators will flash from left to right to display battery and charging status. Only Eco and Low output levels on spotlight mode are available when charging.

Power Bank Function ③
Operation:
1.With the light switched off, single click any of the two switches to start discharging, discharging will be stopped in 8 seconds if no load identified.
2.The discharging will auto start with the light switched on.
3.According to the fast charging protocol, QC, PE or 5V discharging will be selected, load fast charging protocol will be auto detected.
Indication: If load is identified, the indicators will recede from right to left to display the status.
Note: When discharging, only Eco and low output level on spotlight mode can be used.

Battery Level Indication ④
With the light switched off, single click either switch to check the battery status, which will last for 8 seconds.
Four blue lights on: 100% - 80%
Three blue lights on: 80% - 60%
Two blue lights on: 60% - 40%
One blue light on: 40% - 20%
One blue light flashes: 20% - 0
Note: This works with the included Fenix ARB-L37-12000 battery pack.

Battery Replacement ⑤

Unscrew the tail cap to take out the battery pack, and insert a new Fenix ARB-L37-12000 battery pack or 1-4 18650 rechargeable Li-ion battery with the anode side (+) and the salient point towards the light head, and then screw the tail cap back on.

Technical Parameters

⚠ Test condition: Fenix ARB-L37-12000 battery pack, temperature 21±3°C, humidity 50% - 80%.

ANSI/PLATO FL1	SPOTLIGHT MODE				FLOODLIGHT MODE					
	HIGH	MED	LOW	ECO	TURBO	HIGH II	HIGH I	MED	LOW	STROBE	SOS
OUTPUT	1000 lumens	350 lumens	150 lumens	50 lumens	11000 lumens	6000 lumens	3000 lumens	1000 lumens	350 lumens	3000 lumens	350 lumens
RUNTIME	7 hours	22 hours 30 minutes	44 hours 31 minutes	92 hours 18 minutes	45 minutes	2 hours	2 hours 50 minutes	7 hours 15 minutes	22 hours 44 minutes	/	/
DISTANCE	640 meters	401meters	263 meters	163 meters	410 meters	295 meters	200 meters	115 meters	65 meters	/	/
INTENSITY	101960 candela	40105candela	17239 candela	6608 candela	41867 candela	21510 candela	9830 candela	3142 candela	915 candela	/	/
IMPACT RESISTANCE	1 meter										
WATERPROOF	IP68, UNDERWATER 2 METERS										

Battery Specifications

Type	Dimension	Nominal Voltage	Usability	
Fenix ARB-L37-12000 battery pack	18650	3.6V/3.7V	Recommended	✓/✓
Fenix ARB-L18 Series	18650	3.6V/3.7V	Caution*	!
Rechargeable Battery	18650	3.7V	Banned*	!
Non-rechargeable Battery	CR123A	3V	Banned	×
Rechargeable Battery	16340	3.7V	Banned	×

⚠Warning: Do not mix batteries of different brands, sizes, capacities or types. Doing so may cause damage to the flashlight or the batteries being used.
*18650 Li-ion batteries are powerful cells designed for commercial applications and must be treated with caution and handled with care. Quality batteries with circuit protection will reduce the potential for combustion or explosion but cell damage or short circuiting are potential risks the user assumes.

Intelligent Protection

With the light switched on High I, High II or Turbo on Floodlight mode, the light will accumulate a lot of heat for extended periods. When the light reaches a temperature of 65°C or above:
1.Spot- and floodlight both switched on (High output on Spotlight mode), the light will downshift until to 1000 lumens;
2.Spot- and floodlight both switched on (no High output on Spotlight mode), the light will downshift until to 1500 lumens.

Time-limited downshift
With the light switched on, if Turbo on floodlight mode is being selected for over 2 minutes or High II for over 5 minutes:
1.If High on spotlight mode is selected, the light will downshift until to 1000 lumens;
2.If High on spotlight mode is not selected, then the light will downshift until to 1500 lumens
Note:The above-mentioned function are specially designed for avoiding discomfort and danger caused by light overheating.

Low-voltage Warning
When the voltage level drops below the preset level, the flashlight is programmed to downshift to a lower brightness level until Eco output is reached. When this happens in Eco output mode, the battery level indicator blinks blue to remind you to recharge or replace the battery. To ensure normal use, the flashlight will not turn off automatically and will work till the battery level runs out or the protection circuit activates.

Usage and Maintenance

- Disassembling the sealed head can cause damage to the light and will void the warranty.
- Fenix recommends using an excellent quality battery.
- If the light will not be used for an extended period, remove the battery, or the light could be damaged by electrolyte leakage or battery explosion.
- Lock the light or take out the battery to prevent accidental activation during storage or transportation. Recharge a stored battery every four months to maintain optimal battery performance.
- 1 - 4 18650 rechargeable Li-ion batteries can be used (Turbo may not be selected due to battery capacity) for emergency case: insert the batteries with the anode side (+) and the salient point towards the light head, and then screw the tail cap back on. The brightness, runtime and battery life may be compromised.
- Long-term use can result in O-ring wear. To maintain a proper water seal, replace the ring with an approved spare.
- Periodic cleaning of the battery contacts improves the lamp's performance as dirty contacts may cause the lamp to flicker, shine intermittently or even fail to illuminate for the following reasons:
A: The batteries need replacing.
Solution: Replace batteries (Ensure batteries are inserted according to the manufacturer's specifications).
B: The threads, PCB board contact or other contacts are dirty.
Solution: Clean the contact points with a cotton swab soaked in rubbing alcohol.

If the above methods don't work, please contact your authorized distributor.

⚠ Warning

This flashlight is a high-intensity lighting device capable of causing eye damage to the user or others. Avoid shining the flashlight directly into anyone's eyes.

Included

LR40R flashlight, Fenix ARB-L37-12000 rechargeable Li-ion battery pack, USB Type-C charging cable, Lanyard, Holster, Spare O-ring, User manual, Warranty card

(German)Fenix LR40R LED Taschenlampe

- USB Typ C Schnellladebuchse.
- Powerbank Funktion.
- Handlicher Suchscheinwerfer.
- Spot- und Flutlicht.
- Cree Leds mit 50.000 Stunden Lebensdauer.
- Betrieb mit Fenix L37-12000 Akkupack oder im Notfall 1-4 Stück 18650 Lilon Akkus gemäß der unten stehenden Liste.
- Max. 12.000 Lumen und 773 Meter Reichweite (wenn die maximale Leistung von Punkt- und Flutlicht gleichzeitig ausgewählt wird).
- Kapazitätsanzeige und Warnung bei geringer Spannung.
- Bediensperre.
- 2 seitliche Schalter für einfache Bedienung.
- Digitale Regelung für welgehend konstanten Helligkeit.
- Verpolungschutz gegen falsch herum eingelegte Akkus.
- Gefertigt aus hochwertigem anodisierten Aluminium.
- Gehärtetes, ultra klare Linse mit Anti-Reflex-Beschichtung.
- Größe: 6.06" x 3.15" x 2.01" (154 x 80 x 51 mm
- Gewicht: 500 Gramm ohne Akku(s).

Bedienung ①

Schalter
① Flutlicht: Ein- und Ausschalten, sowie dessen Helligkeit, Strobe und SOS
② Spotlicht: Ein- und Ausschalten, sowie dessen Helligkeit

Ein- und Ausschalten
Drücken Sie bei ausgeschalteter Taschenlampe entweder den Schalter für Flutlicht oder den für Spotlicht für 0.5 Sekunden, um die Spot- bzw. Flutlicht mit der zuletzt gewählten Helligkeitsstufe zu aktivieren.
Drücken und halten Sie den jeweiligen Schalter für 0.5 Sekunden, um das Spot-, bzw. Flutlicht wieder auszuschalten oder den Spotlicht Schalter für 1.2 Sekunden, um alle Lichter auszuschalten.

Wechsel des Leuchtmodus
1.Spot- und Flutlicht können voneinander unabhängig eingeschaltet werden, während Strobe und SOS nicht zusammen mit dem Flutlicht aktiviert werden kann.
2.Drücken und halten Sie den Flutlichtschalter für 0.5 Sekunden, um zum Flutlicht zu gelangen und den Spotlichtschalter für 0.5 Sekunden, um zum Spotlicht zu gelangen.
3.Drücken Sie in jeglichem Status den Flutlichtschalter für 1.2 Sekunden, um zum Strobe zu gelangen. Drücken Sie ihn danach kurz, wenn Sie zum SOS gelangen wollen und erneut, um zur zuvor genutzten Helligkeitsstufe des Flutlicht zu gelangen.
4.Drücken Sie im Strobe oder SOS sind den Spotlichtschalter kurz, um das Spotlicht mit der zuvor genutzten Helligkeit wieder zu aktivieren.

Wechsel des Flutlichts
Flutlicht: Drücken Sie bei eingeschaltetem Flutlicht den Flutlichtschalter kurz, um endlos zwischen Low→Med→High I→High II→Turbo
Spotlicht: Drücken Sie bei eingeschaltetem Spotlicht den Spotlichtschalter kurz, um endlos zwischen den Stufen zu wechseln: Eco→Dunkel→Mittel→Hell

Bediensperre
Sperren: Drücken Sie bei ausgeschaltetem und nicht gesperrter Taschenlampe beide Schalter für 3 Sekunden, um die Bediensperre zu aktivieren. Das zweimalige Blinken des Spotlicht bestätigt die Aktivierung.
Entsperren: Drücken Sie bei gesperrter Taschenlampe beide Schalter gleichzeitig für 3 Sekunden. Nach dem entsperren leuchtet die Taschenlampe im Stufe Eco des Spotlicht.
Wird nur ein Schalter oder werden beide Schalter unter 3 Sekunden gedrückt, so blinkt die Taschenlampe zweimal um an die aktivierte Bediensperre zu erinnern.

Aufladen ②
Bedienung: Verbinden Sie den USB Typ C Ladeanschluss mit einer entsprechenden USB-Stromquelle. Die Schnellladestandards QC3.0, QC2.0 werden automatisch erkannt, auch ist das handelsübliche Aufladen über 5 Volt Standard USB möglich.
Anzeige: Während dem Laden blinken die Status LEDs von der linken kurz rechten Seite, um das Laden anzuzeigen. Während dem Ladevorgang kann die Taschenlampe in den Stufen Eco und Dunkel des Spotlicht benutzt werden.

Powerbank Funktion ③
Bedienung:
1.Drücken Sie bei ausgeschalteter Taschenlampe einen von beiden Schaltern, um die Powerbank Funktion zu aktivieren. Sollte binnen 8 Sekunden kein eingestecktes und zu ladendes Gerät festgestellt werden, so wird die Powerbank Funktion wieder deaktiviert.
2.Die Powerbank Funktion stoppt auch automatisch, sobald das Spot- der Flutlicht eingeschaltet wird.
3.Die Powerbank Funktion unterstützt die Standards QC, PE und 5V. Die Wahl des Ladestandard erfolgt automatisch.
Anzeige: Wenn die Powerbank Funktion genutzt wird blinken die Status LEDs von der rechten zur linken Seite.
Hinweis: Während die Powerbank Funktion aktiv ist kann die Taschenlampe in Eco und Dunkel des Spotlicht eingeschaltet werden.

Kapazitätsanzeige ④
Drücken Sie bei ausgeschalteter Taschenlampe einen von beiden Schaltern, um für 8 Sekunden die Kapazität anzuzeigen:
4 blaue LEDs konstant: 100% - 80%
3 blaue LEDs konstant: 80% - 60%
2 blaue LEDs konstant: 60% - 40%
1 blaue LED konstant: 40% - 20%
1 blaue LED blinkend: 20% - 0
Hinweis: Die Kapazitätsanzeige erfolgt sicher nur bei der Verwendung des Fenix L37-12000 Akkus.

Akkuwechsel ⑤

Schrauben Sie die das Akkuroh auf und entnehmen Sie den Akkupack, bzw. den / die Akkus und legen Sie einen Akkupack oder bis zu vier Akkus Metallerhebung in der Mitte Richtung Lampenkopf bzw. Akkus, die gemäß der vorstehenden Liste erlaubt sind, mit dem Pluspol (+) in Richtung Lampenkopf, ein. Schrauben Sie das Akkuroh danach wieder zu.

Technische Daten

⚠ Condiciones de Prueba: Pack de batería Fenix ARB-L37-12000, temperatura 21±3°C, humedad 50% - 80%.

ANSI/PLATO FL1	Modo luz concentrada				Modo Luz Abierta					
	Alto	Medio	Bajo	Eco	Turbo	Alto II	Alto I	Medio	Bajo	Estrobo	SOS
Potencia	1000 lúmenes	350 lúmenes	150 lúmenes	50 lúmenes	11000 lúmenes	6000 lúmenes	3000 lúmenes	1000 lúmenes	350 lúmenes	3000 lúmenes	350 lúmenes
Autonomía	7 horas	22 horas 30 minutos	44 horas 31 minutos	92 horas 18 minutos	45 minutos	2 horas	2 horas 50 minutos	7 horas 15 minutos	22 horas 44 minutos	/	/
Distancia	640 metros	401 metros	263 metros	163 metros	410 metros	295 metros	200 metros	115 metros	65 metros	/	/
Intensidad	101960 candelas	40105 candelas	17239 candelas	6608 candelas	41867 candelas	21510 candelas	9830 candelas	3142 candelas	915 candelas	/	/
Resistencia a impactos	1 meter										
Resistencia al agua	IP68, 2 metros bajo el agua										

dfuminada para recorrer a través del ciclo Bajo→Medio→Alto I→Alto II→Turbo.
Luz Concentrada: Con la luz encendida, click simple en interruptor de luz concentrada para recorrer a través del ciclo Eco→Bajo→Medio→Alto.

Función de Bloqueo
Bloqueo: Con la luz apagada y desbloqueada, presione simultáneamente los dos interruptores durante 3 segundos, la luz parpadeará 2 veces en potencia Eco de modo luz concentrada para indicar el estado de bloqueo
Desbloqueo: Con la luz desbloqueada, presione simultáneamente los dos interruptores durante 3 segundos, la luz se encenderá en potencia Eco de modo luz concentrada.
En estado de bloqueo, click en cualquier interruptor y la linterna parpadeará 2 veces indicando que se encuentra bloqueada.

Carga ②
Operación: Se usa puerto USB Tipo C, y protocolo de carga rápida QC3.0, QC2.0 o adaptador 5V es soportado, el adaptador de carga rápida se identificará automáticamente.
Indicación: Cuando se esté cargando, el indicado parpadeará de izquierda a derecha indicando el estado de carga. Sólo potencias Eco y Bajo pueden ser usadas en modo concentrado mineiras se carga.

Función Power Bank ③
Operación:
1.Con la luz apagada, click simple en cualquiera de los dos interruptores para comenzar la descarga, la que se detendrá en 8 segundos se no se identifica algún dispositivo conectado.
2.La descarga comenzará automáticamente cuando la luz esté encendida.
3.De acuerdo con el protocolo de carga rápida, QC, PE o 5V, se seleccionará automáticamente el protocolo de carga rápida.
Indicación: Si se identifica algún dispositivo, el indicador retrocederá de derecha a izquierda para mostrar el estado.
Nota: Cuando se esté descargando, sólo se podrán seleccionar potencias Eco y Baja en luz concentrada.

Indicador de nivel de batería ④
Con la luz apagada, click simple en cualquier interruptor para revisar el estado de la batería, el cual se mostrará durante 8 segundos.
Cuatro luces azules encendidas: 100% - 80%
Tres luces azules encendidas: 80% - 60%
Dos luces azules encendidas: 60% - 40%
Una luz azul encendida: 40% - 20%
Una luz azul parpadeando: 20% - 0
Nota: Esto funciona con pack de batería Li-ion Fenix ARB-L37-12000 recargable.

Reemplazo de Batería ⑤

Desenrosque la tapa de cola para quitar el pack de baterías, e inserte une nueva pack de batería Li-ion Fenix ARB-L37-12000 ① 1 - 4 batería de li-ion 18650 con el lado del ánodo (+) y el punto saliente hacia la cabeza de la luz, y luego atornille la tapa trasera nuevamente.

Especificación de baterías

Tipo	Dimensión	Voltaje Nominal	Usabilidad	
Pack de batería Fenix ARB-L37-12000	18650	3.6V/3.7V	Recomendada	✓/✓
Fenix ARB-L18 Series	18650	3.6V/3.7V		✓
Batería recargable	18650	3.7V	Precaución*	!
Batería No Recargable	CR123A	3V	Prohibido	×
Batería Recargable	16340	3.7V	Prohibido	×

⚠ Advertencia: No mezcle baterías de diferentes marcas, tamaños, capacidades o tipos. Hacerlo podría provocar daño en la linterna o las baterías que están siendo usadas.
* Baterías Li-ion 18650 son celdas potentes diseñadas para aplicaciones comerciales y deben ser tratadas con precaución y manejadas con cuidado. Baterías de calidad con circuito de protección reducirán el potencial de combustión o explosión debido a daño de celda o corto circuito, riesgos potenciales asumidos por el usuario.

Protección Inteligente

Con la luz encendida en Alto I, Alto II o Turbo de modo luz difuminada, la linterna acumulará mucho calor. Cuando la linterna alcance 65°C o más:
1.Con ambas luces encendidas (Potencia Alta en luz concentrada), la luz bajará hasta 1000 lúmenes.
2.Con ambas luces encendidas (No en potencia Alta en luz concentrada), la luz bajará hasta 1500 lúmenes.

Baja de potencia por tiempo
Con la luz encendida, si está en Turbo de modo difuminado durante más de 2 minutos o Alto II durante más de 5 minutos:
1.Con Alto en luz concentrada, la luz bajará hasta 1000 lúmenes.
2.Sin Alto en luz concentrada, entonces la luz bajará hasta 1500 lúmenes.
Nota: La función mencionada anteriormente es especialmente diseñada para evitar molestias y los peligros provocados por el sobre calentamiento de la linterna.

Advertencia de bajo voltaje
Cuando el voltaje baje del nivel pre definido, la linterna está programada para bajar la potencia a un nivel más bajo hasta llegar a Eco. Cuando esto suceda en potencia Eco, el indicador e batería parpadeará en azul para recordarle que la batería debe ser recargada o reemplazada. Para asegurar un uso normal, la linterna no se apagará automáticamente y funcionará hasta que la batería se agote completamente o se active la protección de las baterías.
Nota: Esto sólo funciona con batería Fenix Li-ion 18650.

Uso y mantenimiento

- Abrir el cabezal sellado puede causar daños a la linterna, lo que anulará la garantía
- Fenix recomienda el uso de baterías de excelente calidad. Si la linterna no será usada durante un largo periodo, quite la batería o la linterna podría dañarse por fuga de electrólito o explosión de la batería.
- Bloquee la linterna o quite la batería para prevenir activación durante el almacenamiento o transporte. Recargue una batería almacenada cada cuatro meses para mantener un rendimiento óptimo.
- 1 - 4 batería 18650 Li-ion pueden ser usadas (Turbo no podrá ser seleccionado debido a la capacidad) en caso de emergencia: Inserte las batería de li-ion 18650 con el lado del ánodo (+) y el punto saliente hacia la cabeza de la luz, y luego atornille la tapa trasera nuevamente. La potencia, autonomía y vida de la batería podría estar comprometido.
- Un uso constante puede provocar el daño del O-ring de impermeabilidad. Para mantener la impermeabilidad reemplace el O-ring con el repuesto incluido
- Una limpieza periódica de los contactos de la batería y linterna mejoran el rendimiento. Los contactos sucios pueden provocar intermitencia de brillo ó que no encienda. En caso de que no encienda, puede ser por;
Razón A: Necesita reemplazar la batería.
Solución: Reemplace la batería (Por favor verifique la correcta instalación de los polos de la batería).
Razón B: Los contactos están sucios.
Solución: Limpie los puntos de contacto con un hisopo empapado en alcohol

Si ninguno de los métodos indicados anteriormente funciona, por favor revise la política de garantía antes de contactar a un distribuidor autorizado.

⚠ Advertencia

La linterna es un aparato que emite luz de alta intensidad capaz de causar daño a los ojos del usuario o de otras personas. Evite dirigir la luz directamente a los ojos de cualquier persona

Incluido

Linterna LR40R, Pack de Batería Li-ion Fenix ARB-L37-12000 recargable, Cable de carga Tipo C, Correa, Bolso para cinturón, O-ring de repuesto, Manual de usuario, Hoja de garantía

(中文)Fenix LR40R手电

- USB Type-C快充接口，迅速充满电
- USB放电功能，随时随地为数码设备补充电量
- 掌上搜索手电，握持方便，体积小巧，携带方便
- 具有聚光、泛光双光源模式，适应不同场景的照明需求
- 采用Cree LED，寿命50000小时
- 使用4节18650大容量可充锂离子组合电池包，兼容1-4节18650电池
- 12000流明的超高亮度，773米超远射程（聚、泛光源最高亮档同时点亮）
- 电量显示、低电警示功能，随时掌控剩余电量
- 快速锁键和解锁功能
- 顶部双不锈钢按键控制，操作方便便利
- 恒流电路，亮度恒定
- 防反接设计，防止电池装反对电路造成危害
- 采用航空铝材制造，表面进行了军规三级硬质阳极氧化的抗磨处理
- 双面增透镀膜钢化玻璃镜片
- 154x80x51 Mm
- 净重500克(不含电池)

操作说明①

出: 泛光按键，负责近距离照明的开关和换挡、控制聚闪模式和SOS模式
出: 聚光按键，负责远距离照明的开关和换挡

开/关机
关机状态下，长按泛光按键0.5秒,进入泛光模式（记忆档位点亮）
关机状态下，长按聚光按键0.5秒,进入聚光模式（记忆档位点亮）
泛光模式下，长按泛光按键0.5秒，关闭泛光灯
聚光模式下，长按聚光按键0.5秒，关闭聚光灯
开机任何模式下长按聚光按键1.2秒可同时关闭聚光和泛光模式

模式切换
1.聚光、泛光按键独立控制，聚光模式和泛光模式可同时点亮换挡或单独点亮换挡，爆闪和SOS与聚光模式不能同时点亮;
2.长按泛光开关0.5秒开机进入泛光模式,长按聚光开关0.5秒开机进入聚光模式;
3.任意状态长按泛光按键1.2秒切换到爆闪，单击泛光按键切换到SOS模式，再次单击泛光开关返回到泛光模式的记忆档位;
4.爆闪模式或SOS模式下，单击聚光开关返回到记忆档位。

档位切换
泛光模式：开机状态下，单击泛光按键，即可按低亮度档→中亮档→高亮档→高亮档II→极亮档→循环顺序调节亮度。
聚光模式：开机状态下，单击聚光按键，即可按节能档→低亮档→中亮档→高亮档→极亮档→循环顺序调节亮度。

锁定与解锁
关机非锁定状态下，同时按住聚光和泛光按键3秒，手电以聚光模式节能档闪烁2次，然后熄灭，代表进入锁定状态
锁定状态下,同时按住聚光和泛光按键3秒，以聚光模式节能档点亮手电，代表已经解锁并开机。

技术参数

⚠ 测试条件：Fenix ARB-L37-12000电池组合包，温度21±3℃，湿度50%-80%。

ANSI/PLATO FL1	聚光模式				泛光模式						
	高亮档	中亮档	低亮档	节能档	极亮档	高亮档II	高亮档I	中亮档	低亮档	爆闪	SOS
亮度	1000流明	350流明	150流明	50流明	11000流明	6000流明	3000流明	1000流明	350流明	3000流明	350流明
续航	7小时	22小时30分	44小时31分	92小时18分	45分	2小时	2小时50分	7小时15分	22小时44分	/	/
射程	640米	401米	263米	163米	410米	295米	200米	115米	65米	/	/
光强	101960尊德拉	40105尊德拉	17239尊德拉	6608尊德拉	41867尊德拉	21510尊德拉	9830尊德拉	3142尊德拉	915尊德拉	/	/
防冲击强度	1米										
防水等级	IP68，水下2米										

充电说明②

充电要求:采用标准USB Type-C接口输入，支持QC3.0、QC2.0快充协议的适配器或者普通5V适配器，产品自动识别快充适配器。
充电指示: 充电时以熄马灯的形式从左向右闪烁显示电量和充电状态；充电时仅支持聚光模式节能档和低亮档指照明。

放电说明③
1.放电控制:
a.关机状态下，单击任何按键开启放电，8秒内检测到无负载存在则关闭放电;
b.开机状态下，自动开启放电;
c.按照快充协议(QC或者PE放电，或者普通5V放电，自动识别外部负载是否支持快充协议)。
2.放电显示：USB放电时，如果检测到有负载存在，电量指示灯由从右向左跑马灯灭显示。
3.放电状态下如果检测到有负载存在，手电仅支持聚光模式节能档和低亮档照明。（若泛光模式开启，则自动熄灭；若聚光模式打开，则自动降到低亮档以下）

电量显示 ④
关机状态下，单击任何按键显示电量8秒，指示灯显示定义如下：
四格蓝灯常亮（代表电量熄和）：电量大约100%-80%
三格蓝灯常亮（代表电量充足）：电量大约80%-60%
两格蓝灯常亮（代表电量一般）：电量大约60%-40%
一格蓝灯常亮（代表电量不足）：电量大约40%-20%
一格蓝灯闪烁（代表电量严重不足）：电量大约20-0%
注意：此功能在使用Fenix ARB-L37-12000电池组合包。

电池选用

电池类型	尺寸规格	标称电压	是否可用	
Fenix ARB-L37-12000电池组合包	18650	3.6V/3.7V	推荐	✓/✓
Fenix ARB-L18系列	18650	3.6V/3.7V	推荐	✓
可充锂离子电池	18650	3.7V	谨慎使用*	!
一次性锂电池	CR123A	3V	禁止	×
可充锂离子电池	16340	3.7V	禁止	×

⚠警示：请不要将不同种类、新旧的电池混合使用，以免损坏电池或手电。
*18650锂离子（Li-ion）电池属于工业电芯，并非有安全保障的民用电池，当电池品质不良或者使用不当（短路、高温等等）时可能发生燃烧、爆炸并及久人身和财产安全，若使用此电池则表示您已自其中的风险并自愿承担相应的责任。使用品质优秀并带有保护电路的锂离子电池会在一定程度上降低风险。

智能保护

开机状态下，若泛光模式打开且档位在泛光高亮档，高亮档II或极亮档，检测到产品温度大于65℃：
1）若聚泛光同时点亮（聚光高亮档出现），降亮度至1000流明为止；
2）若泛光或者聚泛光同时点亮（无聚光高亮档），降亮度至1500流明为止；

限时降亮度
开机状态下，若泛光模式打开且档位在泛光极亮档，点亮时间超过2分钟或泛光灯开且档位在泛光高亮II档，点亮时间超过5分钟，
1）若聚光高亮档出现，降亮度至1000流明为止；
2）若无聚光高亮档，降亮度至1500流明为止；
以上设计是为了有效避免手电因表过热而造成人体的不适和危险。

电池更换 ⑤

旋开尾盖取出电池包，按照正极朝上装入新的Fenix ARB-L37-12000电池组合包或1-4节18650锂离子电池，然后将电池点亮对准灯头的方向装入筒身，旋紧尾盖即可工作。

使用与维护

- 请勿拆卸手电头部密封部件，否则将会导致保修失效并可能损坏手电。
- 请使用优质电池，并且当长期不用手电时将电池从手电中取出，否则可能因部分品质不良的电池漏液或者爆炸，造成手电损坏。
- 当你长时间不用点亮手电或者需要放包里的时候，手电容易误点亮，为此LR40R特别设计了按键锁定功能，请参照按键锁定及解锁方式操作手电即可避免。
- 在紧急情况下，可以使用1-4节18650可充锂离子电池（因电池容量问题，极亮档使用时可能会因电池保护而不能正常使用）驱动手电：旋开尾盖取出电池包，按照正极朝上装入1-4节18650锂离子电池，然后将电池凸点端对准灯头的方向装入筒身，旋紧尾盖即可工作。此状态下手电的各档位亮度、续航时间将会明显影响，并且可能对电池寿命造成损伤。
- 长期使用后，手电的O圈可能受损，从而导致防水性能下降。如果发现了这种情况，请您更换O圈以维持手电的防水性能。
- 请经常清洁手电的导电接触面以保证手电的正常工作，特别是当手电出现异常的闪烁或者无法点亮的原因：
原因一：电池电量不足，需要充电或更换
解决方案：充电或更换电池（装入新电池时请注意正负极方向）
原因二：螺纹或者PCB板的导电接触面或其他接触面/接触点被弄脏了。
解决方案：用酒精棉签清洁导电接触面或接触点。
原因三：电池保护板或手电保护电路且无法解除。
解决方案：将电池包取出后重新装入，或更换电池。
如果上述方法无效，请联系经销商并按照售后服务条款保修。

⚠ 警示

本产品亮度很高，请勿直视发光体，以免造成视力损伤。

包装清单

LR40R，Fenix ARB-L37-12000电池组合包，USB Type-C充电线、手绳、手电套、备用防水圈、说明书、保修卡

(Russian)Фонарь Fenix LR40R

- Быстрая зарядка через порт USB Type-C – фонарь всегда готов для активной деятельности на открытом воздухе
- Функция Power Bank – разрядка через USB, запасное питание для цифровых устройств
- Карманный поисковый фонарь – удобство хвата и доступность в переноске
- Дальний и ближний свет для различных сценариев освещения
- Светодиоды CREE LED, ресурс 50 000 часов
- Элементы питания: батарейный блок ARB-L37-12000, возможно использование от 1до4 аккумуляторов 18650
- Супер яркость 12000 люмен, ультра дальняя длина луча 773 метра (когда максимальная мощность прожектора и прожектора с фонарём одновременно)
- Индикация уровня заряда батарей и предупреждение о низком напряжении – постоянный контроль состояния батарей
- Функция быстрой блокировки
- Простое и быстрое управление двумя кнопками
- Цифровая стабилизация тока – поддержание постоянной яркости
- Защита от неправильной установки (перепутанные) элементов питания
- Материал корпуса – высокопрочный алюминий, устойчивый к окислению
- Закаленное ультрапрочное стекло с антибликовым напылением
- Размеры: 154 мм x 80 мм x 51 мм
- Вес: 500 г (без элементов питания)

Управление фонарем ①

Кнопки
① Бокового света: для включения/выключения, выбора режима ближнего света, Стробоскопа и режима SOS.
② Дальнего света: для включения/выключения и выбора режима дальнего света.

Включение/Выключение
Когда фонарь выключен, нажмите и удерживайте кнопку ближнего света 0.5 секунд, чтобы войти в режим Ближнего света. Фонарь включится в том же режиме, который работал перед выключением.
Когда фонарь выключен, нажмите и удерживайте кнопку дальнего света 0.5 секунд, чтобы включить дальний свет.
В режиме Дальнего света нажмите и удерживайте кнопку дальнего света 0.5 секунд, чтобы выключить дальний свет.
Когда фонарь включен, нажмите и удерживайте кнопку дальнего света 1.2 секунды, чтобы выключить фонарь.

Переключение режимов
1. Режимы яркости Дальнего и Ближнего света могут управляться одновременно и независимо. В то же время Стробоскопа и SOS не могут выбираться одновременно с Дальним светом.
2.Нажмите и удерживайте кнопку дальнего света 0.5 секунд, чтобы войти в режим ближнего света; нажмите и удерживайте кнопку дальнего света 0.5 секунд, чтобы войти в режим дальнего света.
3.В любом состоянии, нажмите и удерживайте кнопку ближнего света 1.2 секунды, чтобы войти в режим Стробоскопа, однократно нажмите на кнопку ближнего света, чтобы вернуться в предыдущий режим яркости ближнего света.
4.В режимах Стробоскопа и SOS, однократно нажмите на кнопку дальнего света, чтобы вернуться в предыдущий режим яркости.

Выбор режима
Ближний свет: когда фонарь включен, однократно нажмите на кнопку ближнего света, чтобы выбрать режим:
Минимальный→Средний→Максимальный I→Максимальный II→Турбо.
Дальний свет: когда фонарь включен, однократно нажмите на к